ERSATZTEILKATALOG
MOTOR

SPARE PARTS MANUAL
ENGINE

2000

Art.Nr. 3.208.03 12/99

INHALTSVERZEICHNIS INDEX

MOTORGEHÄUSE
ENGINE CASE

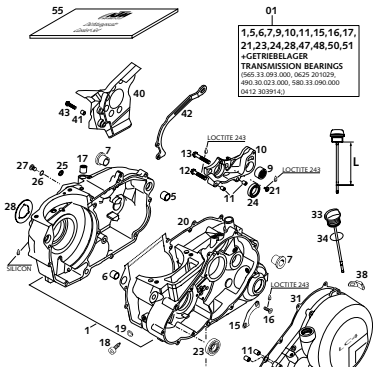

SEITE *Page* 3

KURBELWELLE, KOLBEN
CRANKSHAFT, PISTON

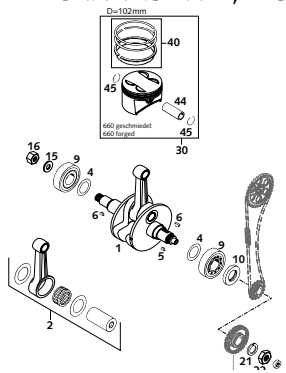

SEITE *Page* 5

AUSGLEICHSWELLE
BALANCER SHAFT

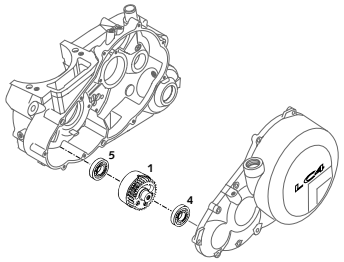

SEITE *Page* 6

ZYLINDER
CYLINDER

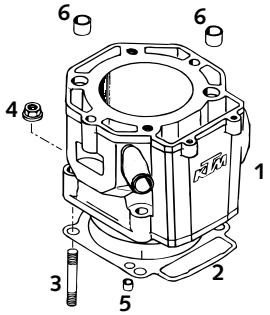

SEITE *Page* 7

ZYLINDERKOPF
CYLINDERHEAD

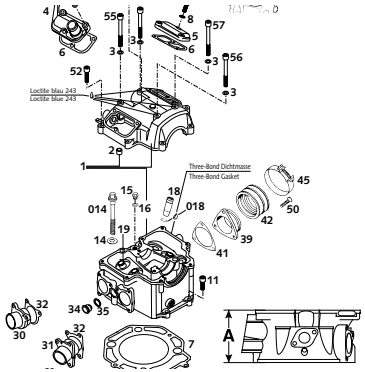

SEITE *Page* 8

VENTILTRIEB
VALVE DRIVE

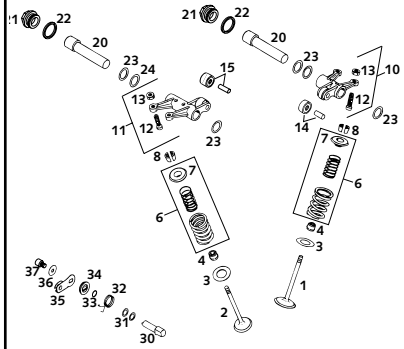

SEITE *Page* 9

STEUERTRIEB
TIMING VALVE

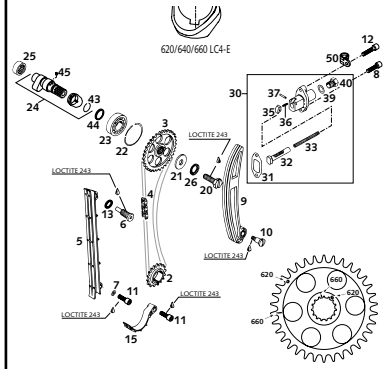

SEITE *Page* 10

SCHMIERSYSTEM
LUBRICATING SYSTEM

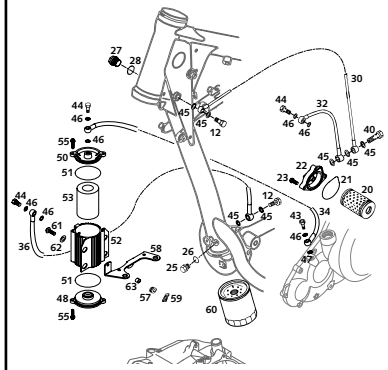

SEITE *Page* 11

MOTORENENTLÜFTUNG
BREATHER SYSTEM

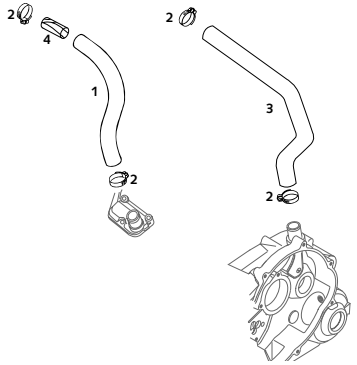

SEITE *Page* 13

VERGASER DELL ORTO PHM 40 SD
CARBURATOR DELL ORTO PHM 40 SD

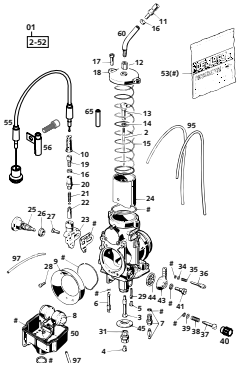

SEITE *Page* 14

ZÜNDANLAGE KOKUSAN
IGNITION SYSTEM KOKUSAN

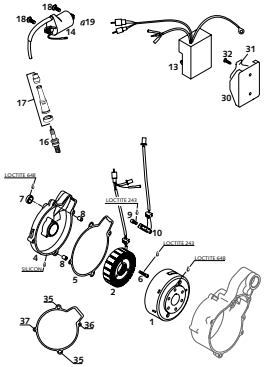

SEITE *Page* 16

ELEKTROSTARTER
ELECTRIC STARTER

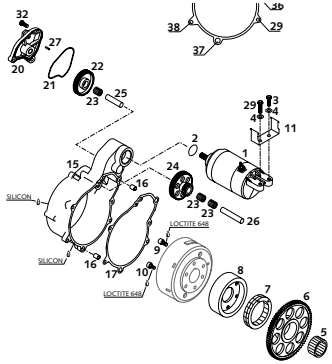

SEITE *Page* 17

INHALTSVERZEICHNIS

INDEX

KUPPLUNG
CLUTCH

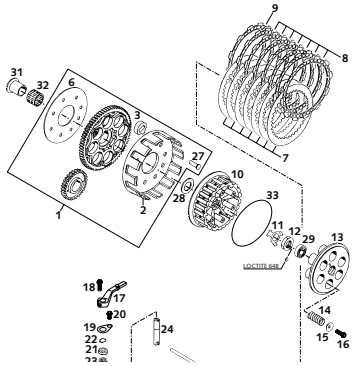

SEITE
Page
18

KICKSTARTER
KICKSTARTER

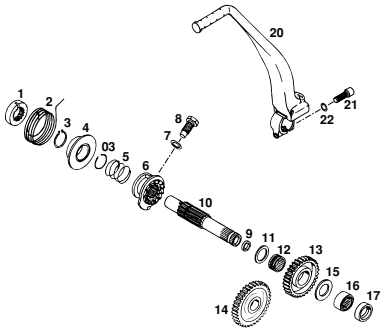

SEITE
Page
19

GETRIEBE I
TRANSMISSION I

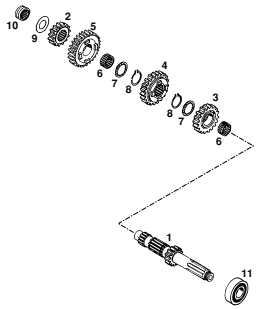

SEITE
Page
20

GETRIEBE II
TRANSMISSION II

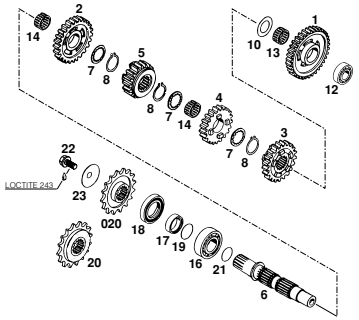

SEITE
Page
21

SCHALTUNG
SHIFTING MECHANISM

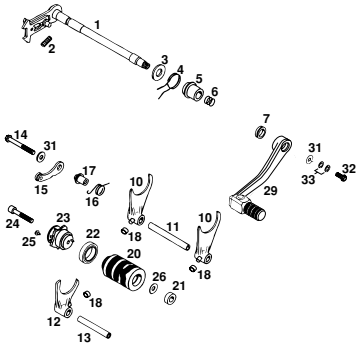

SEITE
Page
22

WASSERPUMPE
WATER PUMP

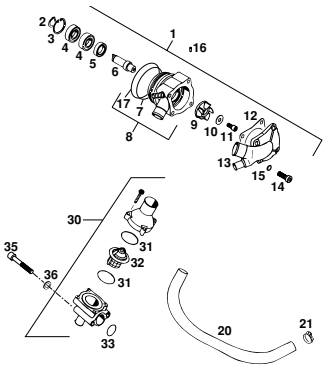

SEITE
Page
23

KÜHLSYSTEM
COOLING SYSTEM

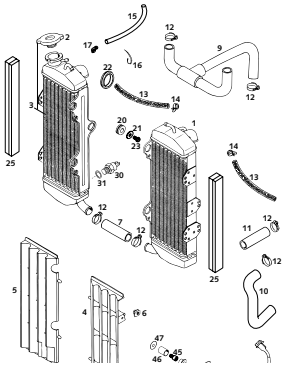

SEITE
Page
24

SPEZIELWERKZEUG
SPECIAL TOOL

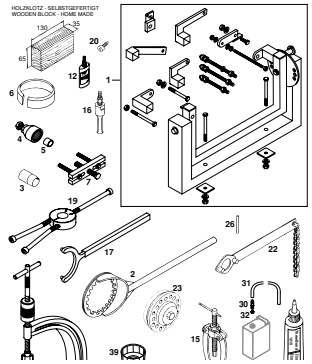

SEITE
Page
25

TECHNISCHE DATEN MOTOR
TECHNICAL DATA MOTOR

TECHNISCHE DATEN – MOTOR 660 LC4 RALLYE 2000	
Motor	**660 LC4**
Bauart	1-Zylinder 4-Takt Otto-Motor mit Ausgleichswelle, flüssigkeitsgekühlt, mit E-Starter
Hubraum	653,7 cm³
Bohrung/Hub	102 / 80 mm
Verdichtung	12,3 : 1
Kraftstoff	bleifreier Superkraftstoff mit mindestens ROZ 95
Steuerung	4 Ventile über Kipphebel u. 1 Nockenwelle gesteuert, Antrieb der Nockenwelle mit Einfachkette
Nockenwelle	249/1
Ventilsurchmesser	Einlaß: 36 mm Auslaß: 30 mm
Ventilspiel kalt	Einlaß: 0,10 mm Auslaß: 0,10 mm
Kurbelwellerlagerung	2 Zylinderrollenlager
Pleuellager	Nadellager
Kolbenbolzenlager	Bronzebüchse
Kolben	Leichtmetall – geschmiedet
Kolbenringe	1 Kompressionsring, 1 Minutenring, 1 Ölabstreifring
Motorschmierung	Druckumlaufschmierung mittels Eatonpumpe
Motoröl	siehe unten #
Füllmenge Motoröl	2,1 Liter einschließlich Rahmen
Primärtrieb	gerade verzahnte Stirnräder 30:81 Z
Kupplung	Mehrscheibenkupplung im Ölbad
Getriebe	5-Gang klauengeschaltet
Zündanlage	kontaktlos gesteuerte DC- CDI Zündanlage mit digitaler Zündverstellung, Typ KOKUSAN
Zündzeitpunkt	Verstellung bis max. 38° v. OT bei 6000/min
Generator	12V 200W
Zündkerze	NGK CPR8 EA9
Elektrodenabstand	0,9 mm
Kühlung	Flüssigkeitskühlung, permanente Umwälzung der Kühlflüssigkeit durch Wasserpumpe
Kühlflüssigkeit	1 Liter, Mischungsverhältnis 40% Frostschutz, 60% Wasser, mindestens –25° C
Starthilfe	Kickstarter, Elektrostarter

ANZUGSDREHMOMENTE - MOTOR		
Sechskantmutter Primärrad	M20x1,5	Loctite 243 + 170 Nm
Sechskantmutter Schwungrad	M16x1,25 links	80° C + 150 Nm
Sechskantmutter für Kupplungsmitnehmer	M18x1,5	80 Nm
Kickstarter-Anschlagschraube	M12x1,5	50 Nm
Innensechskantschrauben der Freilaufnabe	M6x127/M6x12,5	Loctite 648 + 18 Nm
Innensechskantschrauben der Ölpumpen	M6	Loctite 243 + 8 Nm

SEITE
Page
27

TÜV CERT
FOR QUALITY SYSTEM
ISO 9001
REG.NO. 12 100 6061

! Die **KTM Sportmotorcycle AG** behält sich das Recht vor, Ausrüstung, technische Angaben, Farben, Materialien, Dienstleistungsangebote, Serviceleistungen und ähnliche Dinge ohne vorheriger Ankündigung und ohne Angabe von Gründen zu ändern bzw. ersatzlos zu streichen, sowie die Fertigung eines bestimmten Modells ohne vorherige Ankündigung einzustellen. Für Druckfehler übernehmen wir keine Haftung.

! **KTM Sportmotorcycle AG** reserves the right to modify any equipment, technical specifications, colors, materials, services offered and rendered, and the like so as to adapt them to local conditions without previous announcement and without giving reasons, or to cancel any of the above items without substituting them with others. It shall be acceptable to stop manufacturing a certain model without previous announcement. In the event of such modifications, please ask your local KTM dealer for information.We shall not be held liable for any printing errors.

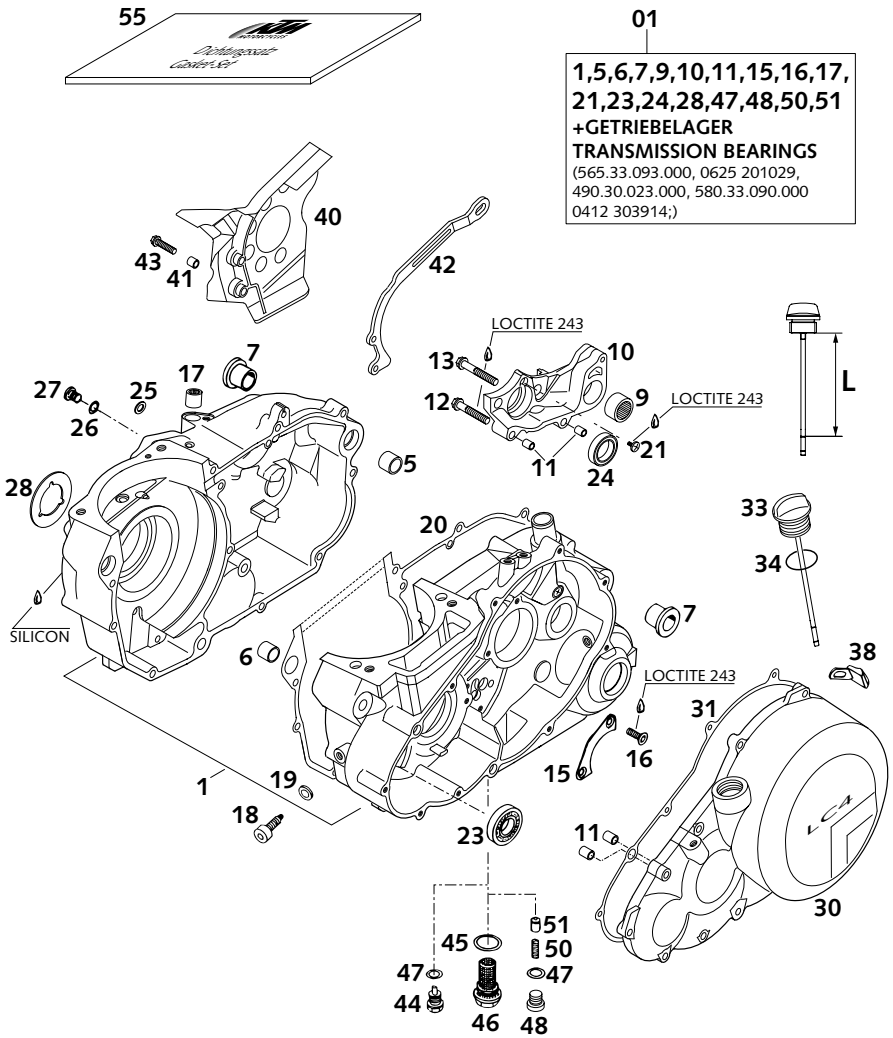

FIG	TEILNR/PARTNR	BEZEICHNUNG	*DESCRIPTION*	QTY
01*	585.30.000.444	MOTORGEH. KPL.M.GETR.LAG 2000 GRAU	*ENGINE CASE CPL.W.TR.BEAR.2000 GREY*	1
5	501.30.027.000	PASSHÜLSE 19 X15,1X12	*DOWEL 19 X15,1X12*	1
6	510.30.026.100	PASSHÜLSE 17 X14 X12	*DOWEL 17 X14 X12*	1
7	501.30.010.000	GEHÄUSEBÜCHSE	*CRANK CASE BUSH*	2
9	580.33.097.000	NADELLAGER HK 2216 KSE	*NEEDLE BEARING HK 2216 KSE*	1
10	583.30.011.000	SCHALTUNGSTRÄGER LC4'94	*SHIFT MECHANISM SUPPORT LC4'94*	1
11	490.30.090.000	PASSHÜLSE 9,8 X 7 X 10	*DOWEL 9,8 X 7 X 10*	4
12	0015 060353	SK.BUNDSCHRAUBE M 6X35 SW=8	*HH COLLAR SCREW M 6X35 WS=8*	1
13	0015 060403	SK.BUNDSCHRAUBE M 6X40 SW=8	*HH COLLAR SCREW M 6X40 WS=8*	1
15	565.30.017.000	HALTEBLECH	*RETAINING BRACKET*	1
16	0991 060163	SENKSCHRAUBE DIN7991-M 6X16	*FLAT HEAD SCR. DIN7991-M 6X16*	2
17	503.32.095.000	NADELLAGER HK 1212	*NEEDLE BEARING HK 1212*	2
18	580.30.080.000	FIXIERSCHRAUBE M8	*LOCATING SCREW M8*	1
19	580.30.081.000	CU-DICHTRING 8 X 14 X 3	*CU-SEAL RING 8 X 14 X 3*	1
20	584.30.039.000	GEHÄUSEDICHTUNG LC4-E '96	*ENGINE CASE GASKET LC4-E '96*	1
21	0985 050103	LINSENSCHRAUBE DIN7985-M 5X10	*OVAL HEAD SCR. DIN7985-M 5X10*	1
23	0625 160030	RILLENKUGELLAGER 16003 C3	*GROOVED BALL BEARING 16003 C3*	1
24	0625 618050	RILLENKUGELLAGER 61805 C3	*BALL BEARING 61805 C3*	1
25	0603 061001	CU-DICHTRING DIN7603- 6X10X1	*CU-SEAL RING DIN7603- 6X10X1*	1
26	580.38.032.010	CU-DICHTRING DIN7603-10X14X1	*CU-SEAL RING DIN7603-10X14X1*	1
27	490.30.029.000	ÖLABLASSCHRAUBE ISK-M10X10	*OIL DRAIN PLUG ISK-M10X10*	1
28	584.40.091.000	ANLAUFSCHEIBE 33 X 58 X 1,5	*STOP DISK 33 X 58 X 1,5*	1
30	583.30.101.100/29	KUPP.DECKEL KPL.GRAU „LC4“ '99	*CLUTCH COVER CPL.GREY“LC4“ '99*	1
31	583.30.025.000	KUPPLUNGSDECKELDICHTUNG '94	*CLUTCH COVER GASKET '94*	1
33	583.30.020.144	ÖLMESSTAB KPL. L=93MM '96	*OIL DIPSTICK CPL. L=93MM '96*	1
34	0770 160030	O-RING 16,00X3,00 NBR 70	*O-RING 16,00X3,00 NBR 70*	1
38	583.33.041.000	ANSCHLAGGUMMI	*BUMP RUBBER*	1
40	584.30.060.000	KETTENABDECKUNG SCHWARZ '96	*SPROCKET COVER BLACK '96*	1
41	546.13.038.150	BÜCHSE 6,5X8X11	*BUSHING 6,5X8X11*	2
42	584.30.047.000	KETTENDÄMPFUNGSBL.17Z LC4-E	*CHAIN DAMPERSHEET 17T LC4-E*	1
42	584.30.047.100	KETTENDÄMPFUNGSBL.15/16Z LC4-E	*CHAIN DAMPERSHEET 15/16T LC4-E*	X
43	0015 060253	SK.BUNDSCHRAUBE M 6X25 SW=8	*HH COLLAR SCREW M 6X25 WS=8*	2
44	580.30.021.000	ÖLABLASSCHRB.M.MAGNET M12X1,5	*OILDRAIN PLUG W.MAGNET M12X1,5*	1
45	580.38.017.100	CU-DICHTRING DIN7603-22X27X2	*CU-SEAL RING DIN7603-22X27X2*	1

* = NEUTEIL / NEW PART X = NACH BEDARF / AS REQUIRED

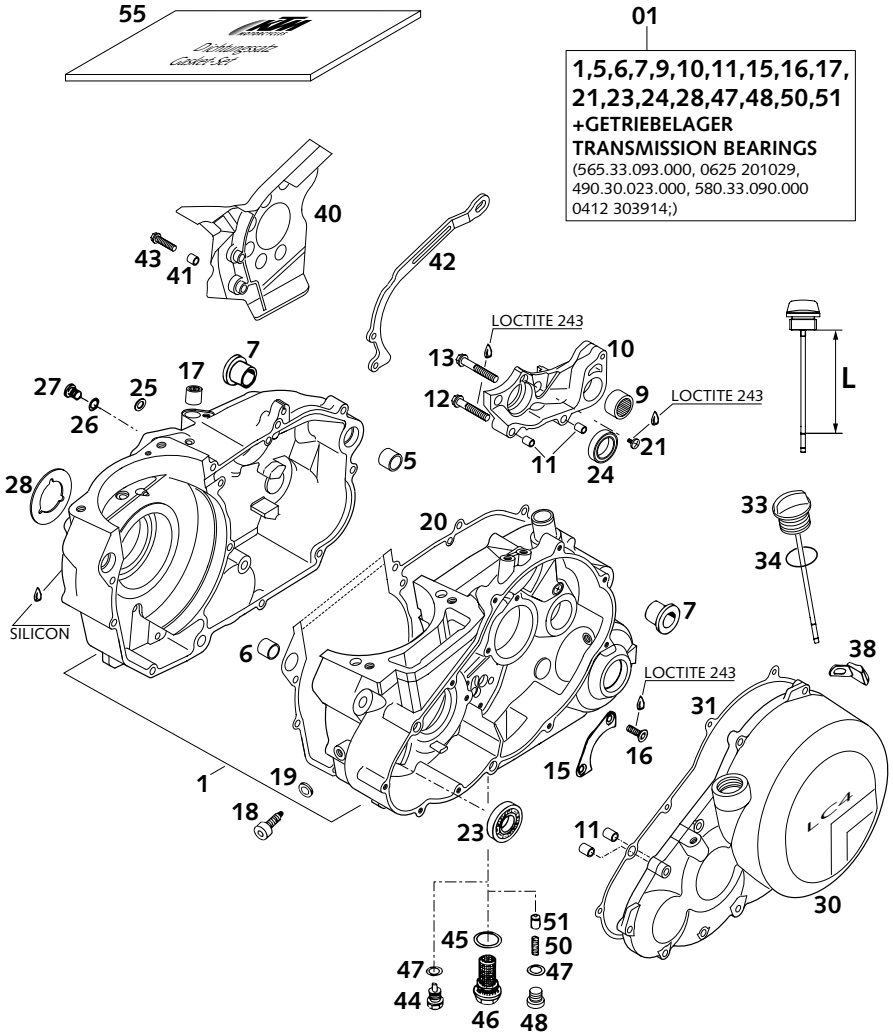

FIG	TEILNR/PARTNR	BEZEICHNUNG	*DESCRIPTION*	QTY
46	580.38.019.100	ÖLVERSCHLUSSCHRAUBE M22X1,5	*OIL DRAIN PLUG M22X1,5*	1
47	580.38.022.000	CU-DICHTRING DIN7603-12X18X1,5	*CU-SEAL RING DIN7603-12X18X1,5*	2
48	0908 120153	VERSCHL.SCHR. DIN0908-M12X1,5	*PLUG DIN0908-M12X1,5*	1
50	580.38.023.300	DRUCKFEDER L=25MM D=1MM	*PRESSURE SPRING L=25MM D=1MM*	1
51	580.38.028.000	VENTILKOLBEN D=10MM	*VALVE PISTON D=10MM*	1
55	585.30.299.000	DICHTUNGSSATZ 660LC4 RALLYE'99	*GASKET SET 660 LC4 RALLYE '99*	1
56	0015 060553	SK.BUNDSCHRAUBE M 6X55 SW=8	*HH COLLAR SCREW M 6X55 WS=8*	4
57	0015 060653	SK.BUNDSCHRAUBE M 6X65 SW=8	*HH COLLAR SCREW M 6X65 WS=8*	1
58	0015 060303	SK.BUNDSCHRAUBE M 6X30 SW=8	*HH COLLAR SCREW M 6X30 WS=8*	8
59	0015 060253	SK.BUNDSCHRAUBE M 6X25 SW=8	*HH COLLAR SCREW M 6X25 WS=8*	8

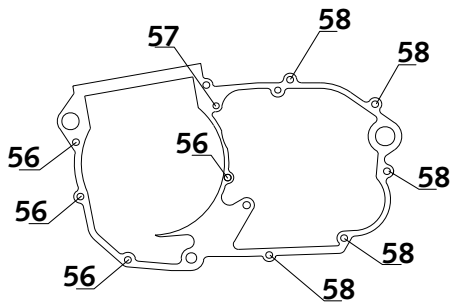

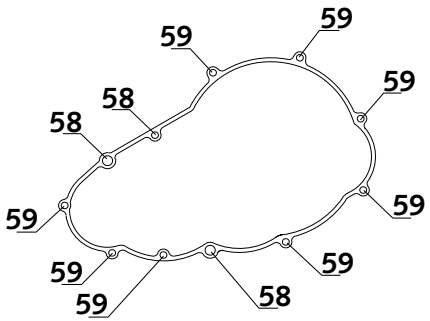

* = NEUTEIL / NEW PART X = NACH BEDARF / AS REQUIRED

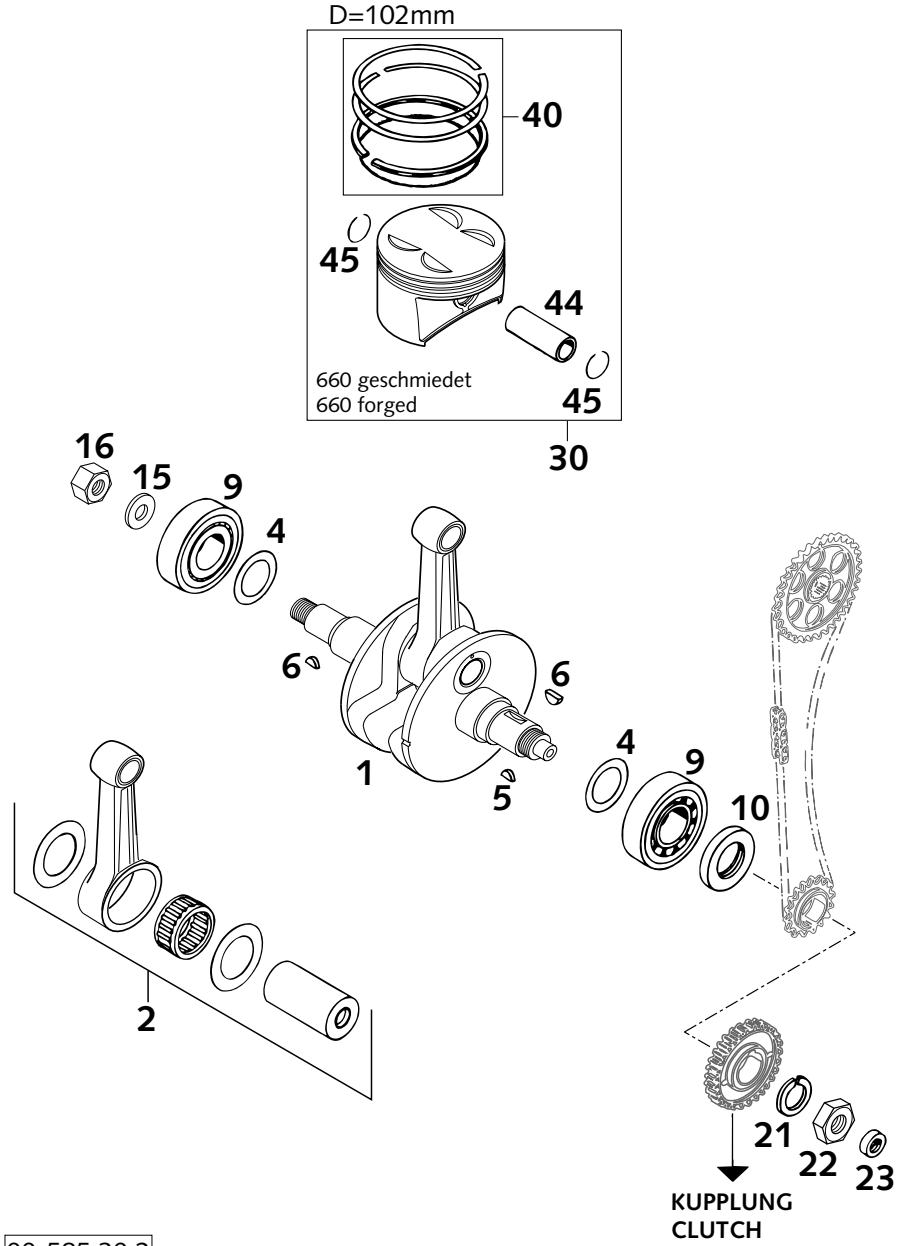

FIG	TEILNR/PARTNR	BEZEICHNUNG	*DESCRIPTION*	QTY
1	585.30.018.100	KURBELWELLE KPL. 660 LC4 '99 HUB 80MM	*CRANKSHAFT CPL. 660 LC4 '99 HUB 80MM*	1
2	585.30.015.044	PLEUEL-REP.SATZ LC4 640/660 CCM L=141,5MM	*CONNECTING ROD REPAIR SET LC4 640/660 CCM L=141,5MM*	1
4	565.30.081.000	PASSSCHEIBE 36X48X0,10	*SHIM WASHER 36X48X0,10*	X
4	565.30.081.100	PASSSCHEIBE 36X48X0,15	*SHIM WASHER 36X48X0,15*	X
4	565.30.081.300	PASSSCHEIBE 36X48X0,30	*SHIM WASHER 36X48X0,30*	X
5	0888 030050	SCHEIBENFEDER DIN6888-3X5X13	*WOODRUFF KEY DIN6888-3X5X13*	1
6	6 946 005	SCHEIBENFEDER 5X6,5 GEHÄRTET	*WOODRUFF KEY 5X6,5 HARDED*	2
9	565.30.123.100	ZYLINDERROLLENLAGER NJ207 NSK	*CYLIND.ROLLER BEARING NJ207NSK*	2
10	0760 304071	WELLENDICHTRING 30X40X7 BSL	*SHAFT SEAL RING 30X40X7 BSL*	1
15	583.30.095.000	STAHLSCHEIBE 16 X 30 X 3	*STEEL WASHER 16 X 30 X 3*	1
16	584.30.028.000	SK-MUTTER M16X1,25 LINKS	*HEX NUT M16X1,25 L/S*	1
21	580.30.019.000	SPERRKANTRING VSK 20	*LOCKING RING VSK 20*	1
22	0936 200155	SK.MUTTER DIN0936-M20X1,5	*HEXAGON NUT DIN0936-M20X1,5*	1
23	0760 122270	WELLENDICHTRING 12 X 22 X 7 B	*SHAFT SEAL RING 12 X 22 X 7 B*	1
30*	585.30.007.100/ I	KOLBEN I KPL.102MM GESCHM.2000	*PISTON I CPL.102MM FORGED 2000*	1
30*	585.30.007.100/ II	KOLBEN II 102MM GESCHM. 2000	*PISTON II 102MM FORGED 2000*	1
40	585.30.031.044	KOLBENRINGSATZ 102MM KPL.'96	*PISTONRINGSET 102MM CPL. '96*	1
44	576.30.033.100	KOLBENBOLZEN 22 X 13 X 56,3	*PISTON BOLT 22 X 13 X 56,3*	1
45	584.30.074.000	DRAHTSPRENGRING 22 X 1,6	*CIRCLIP 22 X 1,6*	2

* = NEUTEIL / NEW PART X = NACH BEDARF / AS REQUIRED

AUSGLEICHSWELLE *BALANCER SHAFT*

FIG	TEILNR/PARTNR	BEZEICHNUNG	*DESCRIPTION*	QTY
1	583.30.055.144	AUSGLEICHSWELLE KPL. LC4'95	*BALANCER SHAFT CPL. LC4'95*	1
4	0625 160040	RILLENKUGELLAGER 16004 C3	*GROOVED BALL BEARING 16004 C3*	1
5	0625 160030	RILLENKUGELLAGER 16003 C3	*GROOVED BALL BEARING 16003 C3*	1

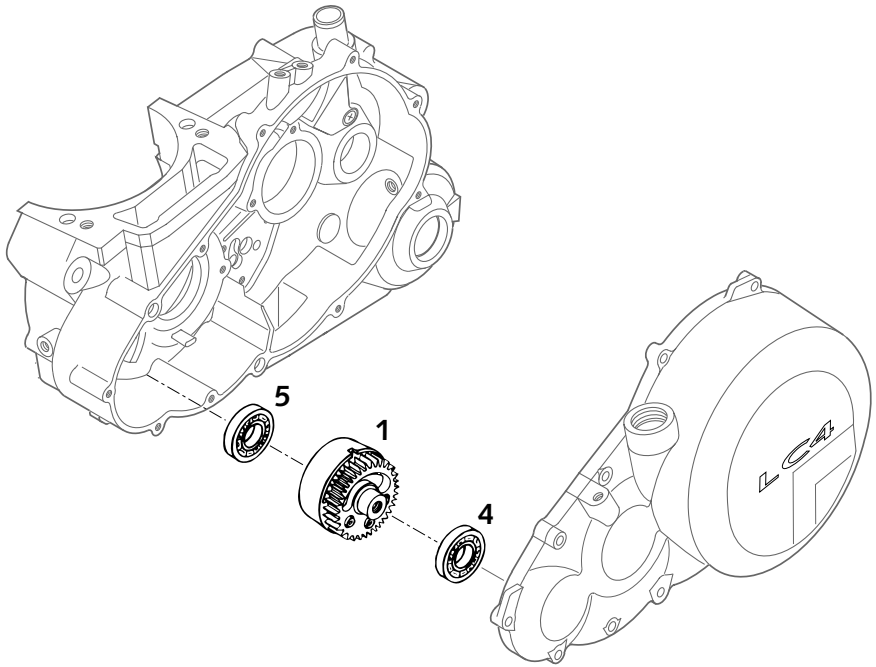

* = NEUTEIL / NEW PART X = NACH BEDARF / AS REQUIRED

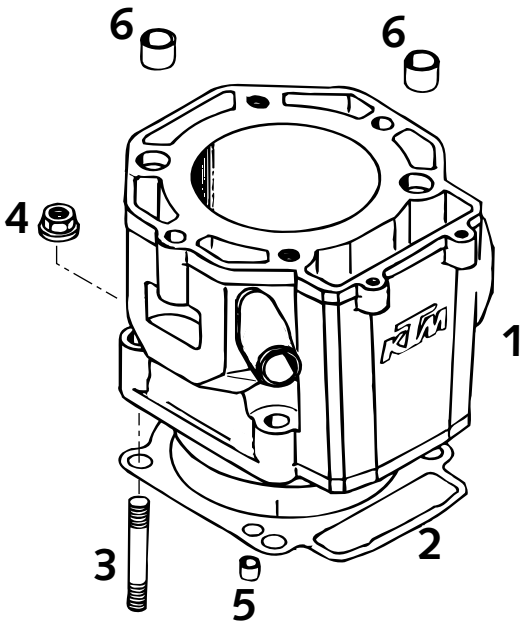

FIG	TEILNR/PARTNR	BEZEICHNUNG	*DESCRIPTION*	QTY
1	585.30.005.000	ZYLINDER 102MM 660 LC4'95	*CYLINDER 102MM 660 LC4'95*	1
2	580.30.030.000	ZYL.FUSSDICHTUNG 0,5MM GRÜN	*CYL. BASE GASKET 0,5MM GREEN*	1
3	0835 100456	STIFTSCHRAUBE DIN0835-M10X45 VERZINKT	*STUD DIN0835-M10X45 ZINC COATED*	4
4	0331 100003	BUNDMUTTER DIN6923-M10 SW=15	*COLLAR NUT DIN6923-M10 WS=15*	4
5	490.30.090.000	PASSHÜLSE 9,8 X 7 X 10	*DOWEL 9,8 X 7 X 10*	2
6	583.30.023.000	PASSHÜLSE 17 X 14 X 9,5	*DOWEL 17,0 X 14 X 9,5*	2

* = NEUTEIL / NEW PART X = NACH BEDARF / AS REQUIRED

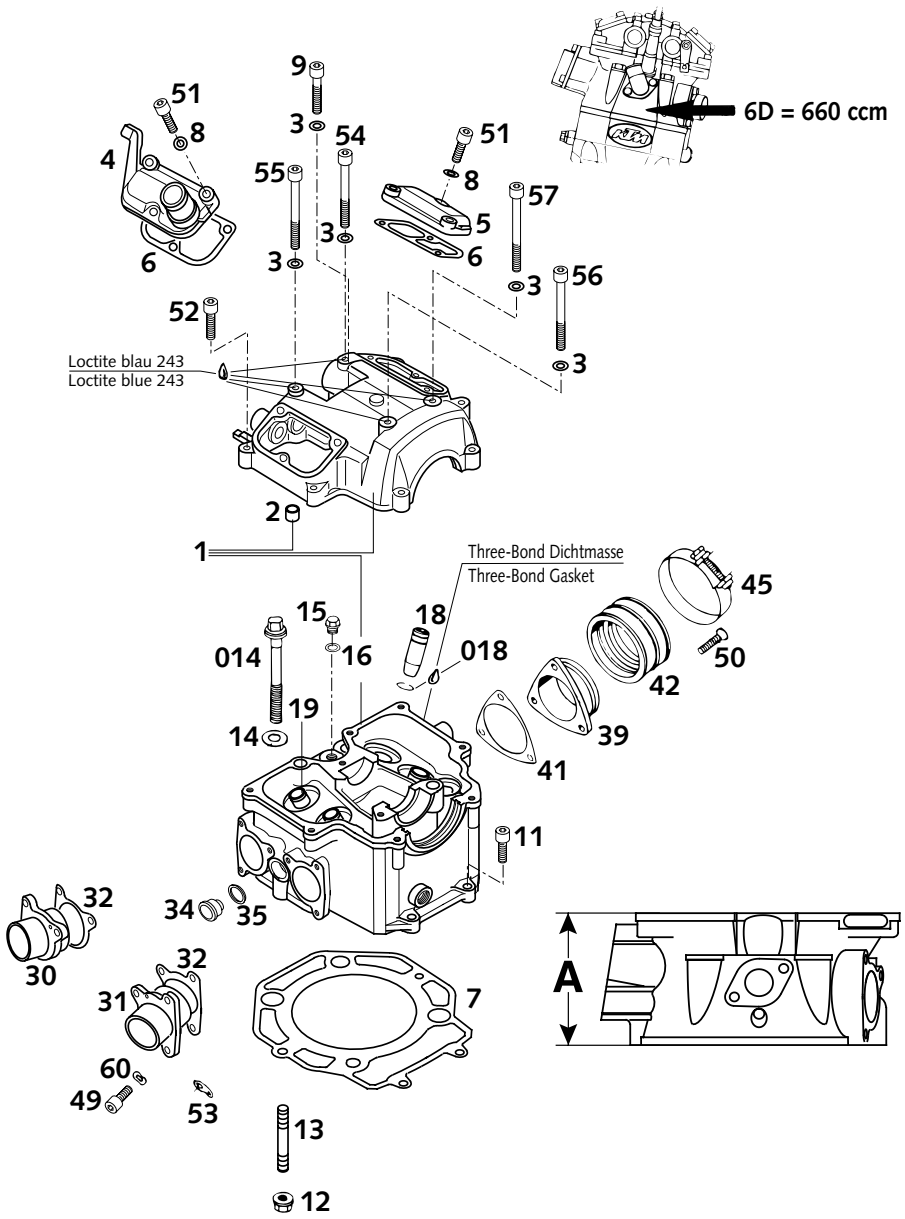

FIG	TEILNR/PARTNR	BEZEICHNUNG	*DESCRIPTION*	QTY
1	585.36.020.100	ZYLINDERK.KPL."6D"A=84,8MM '95	*CYLINDERH.CPL."6D"A=84,8MM '95*	1
2	490.30.090.000	PASSHÜLSE 9,8 X 7 X 10	*DOWEL 9,8 X 7 X 10*	1
3	580.36.065.100	CU-DICHTRING 6 X 10 X 2	*CU-SEAL RING 6 X 10 X 2*	5
4*	580.36.152.600	VENTILDECKEL VORNE '99	*VALVE COVER FRONT '99*	1
5	580.36.052.000	VENTILDECKEL HINTEN	*VALVE COVER REAR*	1
6	580.36.053.000	VENTILDECKELDICHTUNG	*VALVE COVER GASKET*	2
7	585.30.036.000	ZYLINDERKOPFDICHTUNG 102,3MM	*CYLINDER HEAD GASKET 102,3MM*	1
8	0603 061001	CU-DICHTRING DIN7603- 6X10X1	*CU-SEAL RING DIN7603- 6X10X1*	6
9	0912 060353	ISK.SCHRAUBE DIN0912-M 6X35	*AH SCREW DIN0912-M 6X35*	1
11	0912 060253	ISK.SCHRAUBE DIN0912-M 6X25	*AH SCREW DIN0912-M 6X25*	2
12	490.30.028.000	BUNDMUTTER M8 - 8MM HOCH	*COLLAR NUT M8 - 8MM HIGH*	2
13	543.30.043.000	STIFTSCHRAUBE DIN0835-M 8X40 600/612/620/640/660 LC4	*STUD DIN0835-M 8X40 600/612/620/640/660 LC4*	2
14	580.36.098.000	CU-DICHTRING 10 X 20 X 1	*CU-SEAL RING 10 X 20 X 1*	4
014	580.36.099.100	BUNDSCHRAUBE M10X80 SK13MM	*COLLAR SCREW M10X80 SK13MM*	4
15	0910 100003	VERSCHL.SCHR.DIN0910-M10X1	*PLUG DIN0910-M10X1*	1
16	580.38.032.010	CU-DICHTRING DIN7603-10X14X1	*CU-SEAL RING DIN7603-10X14X1*	1
018	0993 012000	SPRENGRING DIN7993-RW12	*CIRCLIP DIN7993A-RW12*	4
18	580.36.026.600	VENTILFÜHRUNG EINLASS	*VALVE GUIDE INTAKE*	2
19	580.36.126.600	VENTILFÜHRUNG AUSLASS	*VALVE GUIDE EXHAUST*	2
30	580.36.040.000	AUSPUFFLANSCH RECHTS	*EXHAUST FLANGE R/S*	1
31	580.36.140.000	AUSPUFFLANSCH LINKS	*EXHAUST FLANGE L/S*	1
32	580.36.041.000	AUSPUFFFLANSCHDICHTUNG	*EXHAUST FLANGE GASKET*	2
34	583.36.024.000	VERSCHLUSSPFROPFEN	*PLUG SLS BORE*	1
35	584.36.054.000	CU-FÜLLRING 12 X 16 X 2	*CU-SEAL RING 12 X 16 X 2*	1
39	581.36.042.040	ANSAUGSTUTZEN D=40MM	*INTAKE FLANGE D=40MM*	1
41	581.36.043.000	ANSAUGSTUTZENDICHTUNG	*INTAKE FLANGE GASKET*	1
42	581.36.044.100	GUMMIMUFFE D=38MM 400-660 LC4	*INTAKE BOOT D=38MM 400-660 LC4*	1
45	565.30.061.000	SCHELLE SM12/A60	*CLAMP SM12/A60*	2
49	0912 060163	ISK.SCHRAUBE DIN0912-M 6X16	*AH SCREW DIN0912-M 6X16*	6
50	0991 060203	SENKSCHRAUBE DIN7991-M 6X20	*FLAT HEAD SCREW DIN7991-M 6X20*	3
51	0912 060203	ISK.SCHRAUBE DIN0912-M 6X20	*AH SCREW DIN0912-M 6X20*	6
52	0912 060253	ISK.SCHRAUBE DIN0912-M 6X25	*AH SCREW DIN0912-M 6X25*	6
53	510.05.074.000	FEDERLASCHE	*RETAINING PLATE*	X
54	0912 060501	ISK.SCHRAUBE DIN0912-M 6X50	*AH SCREW DIN0912-M 6X50*	1
55	0912 060551	ISK.SCHRAUBE DIN0912-M 6X55	*AH SCREW DIN0912-M 6X55*	1
56	0912 060653	ISK.SCHRAUBE DIN0912-M 6X65	*AH SCREW DIN0912-M 6X65*	1
57	0912 060703	ISK.SCHRAUBE DIN0912-M 6X70	*AH SCREW DIN0912-M 6X70*	1
60	0137 060000	FEDERSCHEIBE DIN0137-B 6	*SPRING WASHER DIN0137-B 6*	6

* = NEUTEIL / NEW PART X = NACH BEDARF / AS REQUIRED

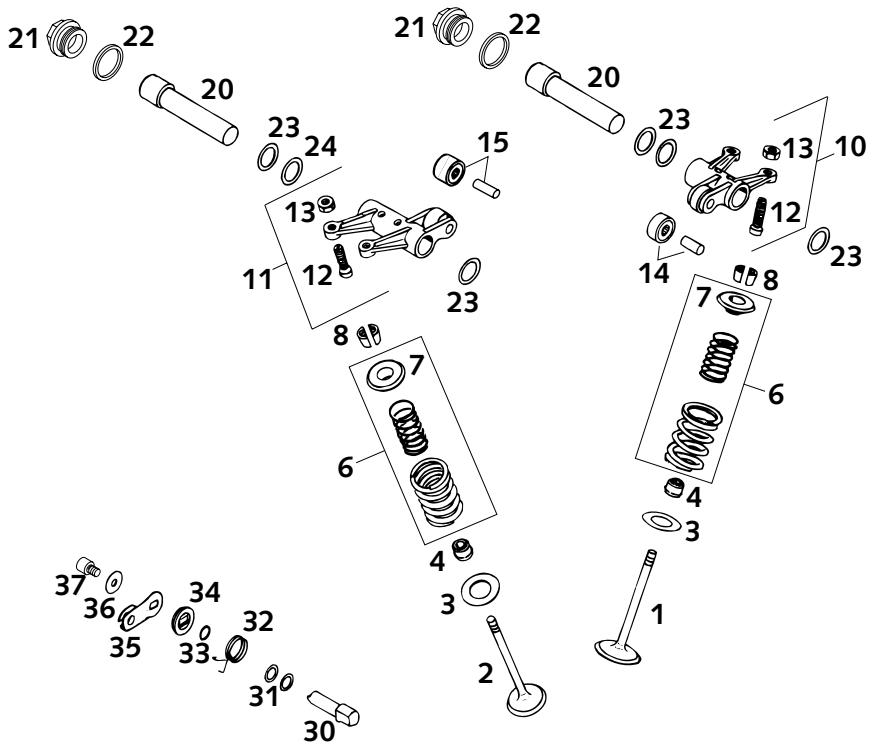

FIG	TEILNR/PARTNR	BEZEICHNUNG	*DESCRIPTION*	QTY
1	580.36.030.000	EINLASSVENTIL 36 MM	*INTAKE VALVE 36 MM*	2
2	580.36.031.000	AUSLASSVENTIL 30 MM	*EXHAUST VALVE 30 MM*	2
3	580.36.027.000	ANLAUFSCHEIBE 12,2X29,5X1	*STOP DISK 12,2X29,5X1*	4
4	580.36.028.000	VENTILSCHAFTDICHTUNG	*VALVE-STEAM SEALING*	4
6	583.36.029.044	VENTILFEDERSATZ PROGRESSIV '95	*PROGR.VALVE SPRING KIT'95*	4
7	580.36.032.700	VENTILFEDERTELLER ALU '95	*VALVE-SPRING RETAINER '95*	4
8	580.36.033.000	VENTILKEGELSTÜCK MK7	*VALVE COLLET MK7*	8
10	580.36.060.644	KIPPHEBEL EINLASS KPL.	*ROCKER ARM INTAKE CPL.*	1
11	583.36.061.044	KIPPHEBEL AUSLASS KPL.	*ROCKER ARM EXHAUST CPL.*	1
12	580.36.062.600	EINSTELLSCHRAUBE KPL. M 7X0,75	*ADJUSTMENT SCREW CPL. M 7X0,75*	4
13	0934 070756	SK.MUTTER DIN0934-M 7X0,75	*HEXAGON NUT DIN0934-M 7X0,75*	4
14	580.36.061.090	KIPPHEBELROLLE KPL. EINLASS	*ROCKER ARM ROLLER CPL. INTAKE*	1
15	583.36.061.090	KIPPHEBELROLLE KPL. AUSLASS	*ROCKER ARM ROLLER CPL. EXHAUST*	1
20	585.36.056.000	KIPPHEBELWELLE RALLYE	*ROCKER ARM SHAFT RALLYE*	2
21	585.38.019.000	ABLASSSCHRAUBE M22X1,5 RALLYE	*PLUG M 22 X 1,5 RALLYE*	2
22	585.38.021.000	CU-SCHEIBE 22,3 X 26,8 X 2	*CU-WASHER 22,3 X 26,8 X 2*	2
23	0988 162210	PASSCHEIBE DIN0988-16X22X1	*THRUST WASHER DIN0988-16X22X1*	X
24	0988 162205	PASSCHEIBE DIN0988-16X22X0,5	*THRUST WASH. DIN0988-16X22X0,5*	X
30	580.36.050.100	DEKO-WELLE	*DECOMPRESSION SHAFT*	1
31	543.34.015.000	SCHEIBE 10X14X0,5 STAHL	*WASHER 10X14X0,5 STEEL*	X
31	543.34.015.100	SCHEIBE 10X14X0,3 STAHL	*WASHER 10X14X0,3 STEEL*	X
31	543.34.015.200	SCHEIBE 10X14X0,15 STAHL	*WASHER 10X14X0,15 STEEL*	X
32	580.36.059.200	DEKO-HEBELFEDER	*DECOMP.LEVER SPRING 1,8MM*	1
33	0770 100221	O-RING 10,00X2,20 SILICON	*O-RING 10,00X2,20 SILICON*	1
34	580.36.048.000	ABDECKSCHEIBE	*COVER DISK*	1
35	580.36.049.500	DEKO-WELLENHEBEL	*DECOMPRESSION LEVER*	1
36	0021 060003	SCHEIBE DIN9021-A 6,4	*WASHER DIN9021-A 6,4*	1
37	0912 060103	ISK.SCHRAUBE DIN0912-M 6X10	*AH SCREW DIN0912-M 6X10*	1

* = NEUTEIL / NEW PART X = NACH BEDARF / AS REQUIRED

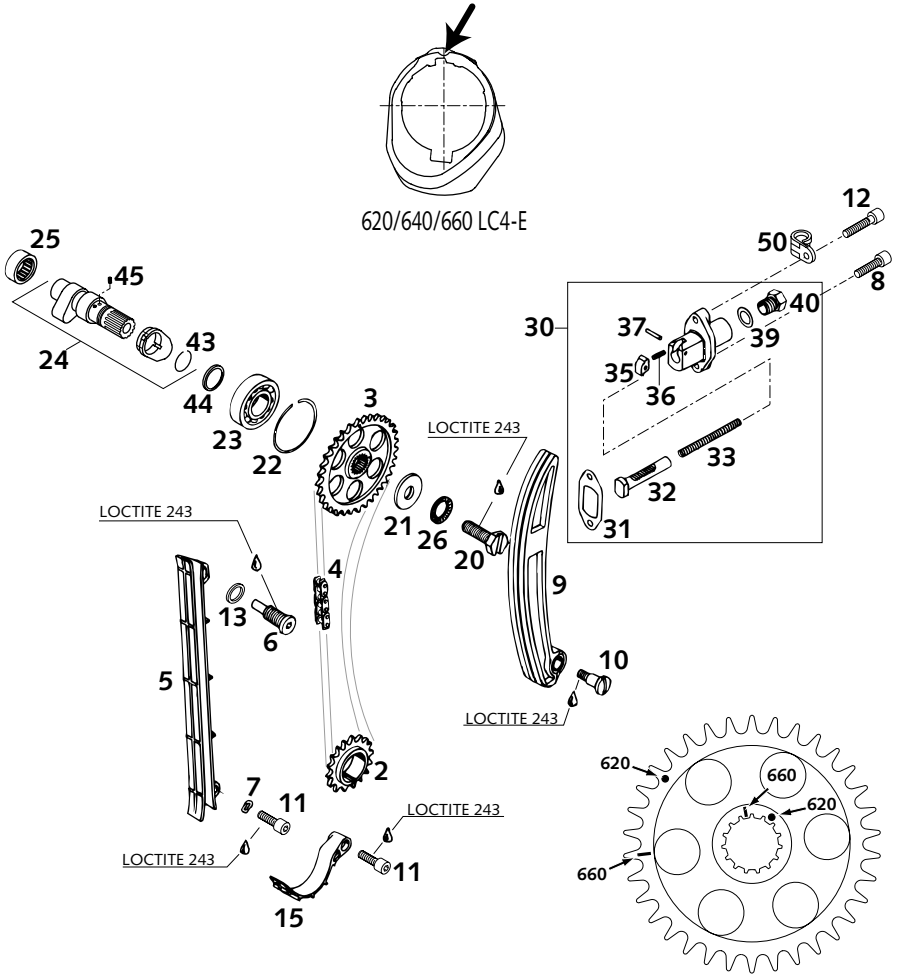

FIG	TEILNR/PARTNR	BEZEICHNUNG	*DESCRIPTION*	QTY
2	580.36.014.000	STEUERRITZEL 17-Z	*TIMING GEAR 17-T*	1
3	585.36.011.000	NOCKENWELLENRAD 660 LC4	*TIMING GEAR 660 LC4*	1
4	580.36.013.000	STEUERKETTE C107C /100 ROLLEN	*TIMING CHAIN C107C / 100 LINKS*	1
5	580.36.001.000	STEUERKETTENFÜHRUNG	*TIMING CHAIN GUIDE*	1
6	580.36.009.000	KETTENFÜHRUNGSSCHRAUBE	*CHAIN GUIDE SCREW*	1
7	0137 060000	FEDERSCHEIBE DIN0137-B 6	*SPRING WASHER DIN0137-B 6*	1
8	0912 060253	ISK.SCHRAUBE DIN0912-M 6X25	*AH SCREW DIN0912-M 6X25*	1
9	585.36.002.000	STEUERKETTENSPANNER RALLYE '97	*CHAIN TENSIONER RALLYE '97*	1
10	0923 080120	FLACHKOPFSCHRAUBE M 8X12	*FLAT HEAD SCR. M 8X12*	1
11	0912 060208	ISK.SCHRAUBE DIN0912-M 6X20 SS	*AH SCREW DIN0912-M 6X20 SS*	2
12	0912 060303	ISK.SCHRAUBE DIN0912-M 6X30	*AH SCREW DIN0912-M 6X30*	1
13	580.38.022.100	CU-DICHTRING 12 X 16 X 2	*CU-SEAL RING 12 X 16 X 2*	1
15	583.36.018.000	AUSFALLSICHERUNG	*SECURING GUIDE LC4'94*	1
20	583.36.112.000	MITNEHMERSCHRAUBE M10X25	*DRIVING SCREW M10X25*	1
21	580.36.012.000	STAHLSCHEIBE 10 X 28 X 3	*WASHER 10 X 28 X 3 HARDENED*	1
22	580.36.096.000	SPRENGRING SB 42	*CIRCLIP SB 42*	1
23	0625 060040	RILLENKUGELLAGER 6004 C3	*GROOVED BALL BEARING 6004 C3*	1
24	583.36.110.044	NOCKENWELLE 620/640 LC4-E	*CAMSHAFT CPL. 620/640 LC4-E*	1
25	580.36.097.000	NADELLAGER BK 2012	*NEEDLE BEARING BK 2012*	1
26	360.03.014.200	SCHNORR-SICHERUNGSSCHEIBE 10MM	*LOCKING WASHER 10MM*	1
30	580.36.003.144	AUTOMATIKSPANNER KPL.'88	*AUTOM.TENSIONER CPL. '88*	1
31	580.36.005.100	SPANNERDICHTUNG 1,5 MM	*TENSIONER GASKET 1,5 MM*	1
32	580.36.004.100	DRUCKBOLZEN	*PRESSURE BOLT*	1
33	580.36.006.100	DRUCKFEDER 0,9MM	*PRESSURE SPRING 0,9MM*	1
35	580.36.007.100	KLINKE	*RATCHETING PAWL*	1
36	580.36.007.050	DRUCKFEDER F. KLINKE	*PRES.SPRING F.RATCHETING PAWL*	1
37	0402 031780	NADELROLLE DIN5402 NRB 3X17,8	*NEEDLE ROL.DIN5402 NRO 3X17,8*	1
39	580.38.022.000	CU-DICHTRING DIN7603-12X18X1,5	*CU-SEAL RING DIN7603-12X18X1,5*	1
40	580.36.008.100	VERSCHLUSSCHRAUBE M12X1,5	*PLUG M12X1,5 ALU*	2
43	0417 200120	SPRENGRING SW20	*CIRCLIP WS20*	1
44	583.36.015.000	STUFENRING '95	*STEPPED RING '95*	1
45	583.36.016.052	FEDER FÜR AUTODEKO '95	*SPRING FOR AUTO-DECOMPR. '95*	1
50	542.11.052.000	SCHELLE RSGU 24/15	*CLAMP RSGU 24/15*	1

* = NEUTEIL / NEW PART X = NACH BEDARF / AS REQUIRED

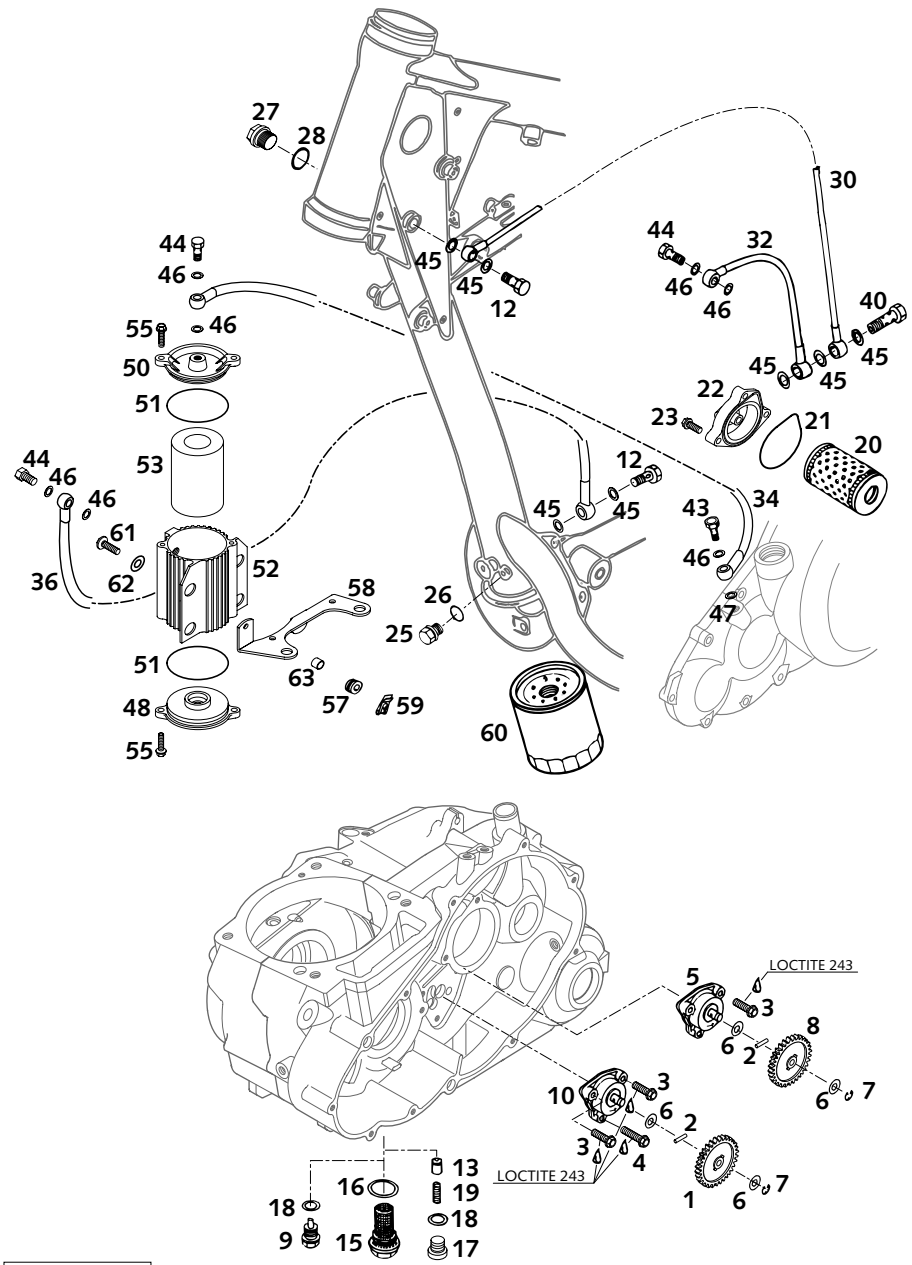

FIG	TEILNR/PARTNR	BEZEICHNUNG	*DESCRIPTION*	QTY
1	580.38.001.100	ÖLPUMPENRAD 31-Z	*OIL PUMP GEAR 31-T*	1
2	0402 251980	NADELROL. DIN5402 NRA 2,5X19,8	*NEEDLEROL.DIN5402 NRA 2,5X19,8*	2
3	0015 060203	SK.BUNDSCHRAUBE M 6X20 SW=8	*HH COLLAR SCREW M 6X20 WS=8*	5
4	0015 060253	SK.BUNDSCHRAUBE M 6X25 SW=8	*HH COLLAR SCREW M 6X25 WS=8*	1
5	580.38.007.700	ÖLPUMPE MIKUNI G-73-10	*OIL PUMP MIKUNI G-73-10*	1
6	580.38.007.755	ANLAUFSCHEIBE 8,1 X 15 X 0,5	*STOP DISK 8,1 X 15 X 0,5*	4
7	0799 060000	SICH.SCHEIBE DIN6799-RS 6,0	*TAB WASHER DIN6799-RS 6,0*	2
8	584.38.001.000	ÖLPUMPENRAD 26-Z	*OIL PUMP GEAR 26-T*	1
9	580.30.021.000	ÖLABLASSCHRB.M.MAGNET M12X1,5	*OILDRAIN PLUG W.MAGNET M12X1,5*	1
10	585.38.007.000	ÖLPUMPE MIKUNI 3YG-95 660'99	*OIL PUMP MIKUNI 3YG-95 660'99*	1
12	543.13.025.000	HOHLSCHRAUBE M10 X 1	*HOLLOW SCREW M10 X 1*	2
13	580.38.028.000	VENTILKOLBEN D=10MM	*VALVE PISTON D=10MM*	1
15	580.38.019.100	ÖLVERSCHLUSSCHRAUBE M22X1,5	*OIL DRAIN PLUG M22X1,5*	1
16	580.38.017.100	CU-DICHTRING DIN7603-22X27X2	*CU-SEAL RING DIN7603-22X27X2*	1
17	0908 120153	VERSCHL.SCHR. DIN0908-M12X1,5	*PLUG DIN0908-M12X1,5*	1
18	580.38.022.000	CU-DICHTRING DIN7603-12X18X1,5	*CU-SEAL RING DIN7603-12X18X1,5*	2
19	580.38.023.300	DRUCKFEDER L=25MM D=1MM	*PRESSURE SPRING L=25MM D=1MM*	1
20	580.38.005.000	ÖLFILTER LANG	*OIL FILTER LONG*	1
21	580.30.009.000	DICHTRING ÖLFILTERDECKEL VITON	*GASKETRING OILF.COVER VITON*	1
22	580.30.008.600	FILTERDECKEL M10X1	*FILTER COVER M10X1*	1
23	0015 060253	SK.BUNDSCHRAUBE M 6X25 SW=8	*HH COLLAR SCREW M 6X25 WS=8*	3
25	0910 100003	VERSCHL.SCHR.DIN0910-M10X1	*PLUG DIN0910-M10X1*	1
26	580.38.022.900	CU-FÜLLRING 10 X 14 X 1,5	*CU-SEAL RING 10 X 14 X 1,5*	1
27	0910 160153	VERSCHL.SCHR. DIN0910-M16X1,5	*PLUG DIN0910-M16X1,5*	1
28	0603 162220	CU-FÜLLRING 16 X 22 X 2	*CU-SEAL RING 16X22X2*	1
30	580.38.234.700	ÖLLEITUNG FILTER-RAHMENROHR R10/R10 - 865 MM	*OIL LINE FILTER-FRAME TUBE R10/R10 - 865 MM*	1
32	583.38.034.000	ÖLLEITUNG KUPP.DECKEL-RAHMEN R10/R8 - 203 MM	*OIL LINE CLUTCH COVER-FRAME R10/R8 - 203 MM*	1
34*	585.38.034.400	ÖLL.KUPPL.DECK.MIKROFIL. 2000 R8/R8 - 400 MM	*OIL LINE CLUTH COVER-MICROFIL. R8/R8 - 400 MM*	1
36*	585.38.034.500	ÖLL. RAHMEN-MIKROFILTER 2000 R10/R8 - 230 MM	*OIL LINE FRAME-MICROFIL. 2000 R10/R8 - 230 MM*	1
40	580.38.033.100	DOPPELHOHLSCHRAUBE M10 X 1	*DUAL BANJO BOLT M10 X 1*	1
43	580.38.130.000	DÜSENSCHRAUBE M 8 X 1 „150“	*JET SCREW M 8 X 1 „150“*	1

* = NEUTEIL / NEW PART X = NACH BEDARF / AS REQUIRED

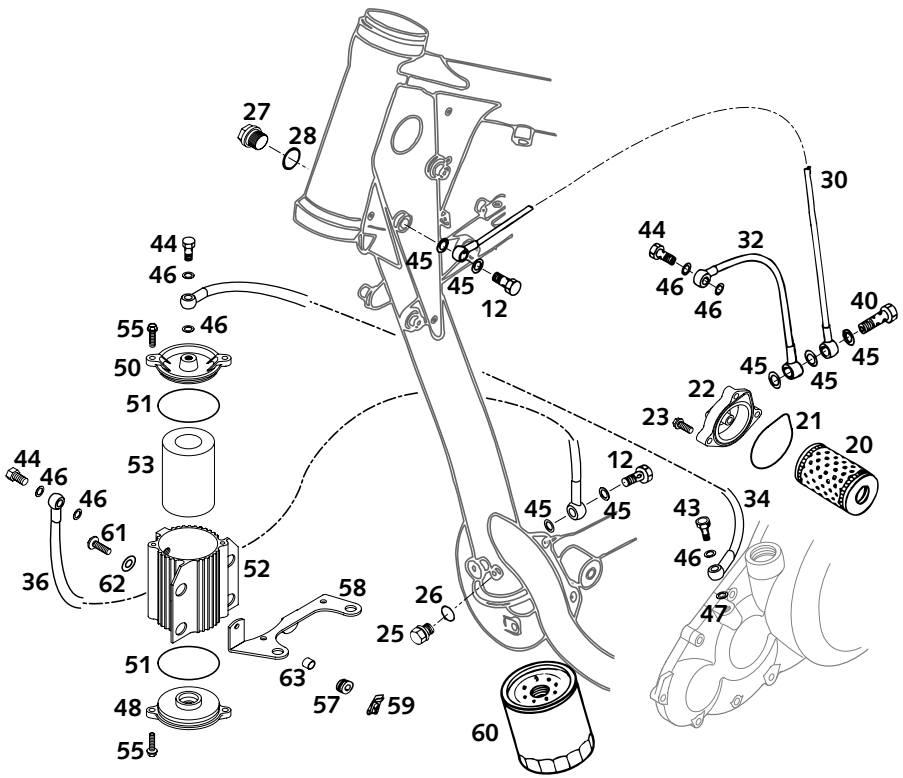

FIG	TEILNR/PARTNR	BEZEICHNUNG	*DESCRIPTION*	QTY
44	580.38.030.000	HOHLSCHRAUBE M 8 X 1 DIN7643	*BANJO BOLT M8 X 1 DIN7643*	3
45	580.38.032.010	CU-DICHTRING DIN7603-10X14X1	*CU-SEAL RING DIN7603-10X14X1*	7
46	580.38.032.000	CU-DICHTRING DIN7603- 8X12X1	*CU-SEAL RING DIN7603- 8X12X1*	7
47	580.38.032.300	CU-FÜLLRING 8 X 12 X 1,5	*CU-SEAL RING 8 X 12 X 1,5*	1
48	580.38.041.100	MICROFILTERDECKEL '91	*FILTER COVER '91*	1
50	580.38.042.100	MICROFILTERDECKEL MIT M8 X 1	*FILTER COVER WITH M8 X 1*	1
51	0770 056020	O-RING 56,00X2,00 VITON	*O-RING 56,00X2,00 VITON*	2
52	580.38.043.000	MICROFILTERGEHÄUSE	*MICRO FILTER HOUSING*	1
53	580.38.044.000	MICROFILTERELEMENT	*MICRO FILTER ELEMENT*	1
55	0010 050163	GEW.FURCHSCHR. DIN7500-M5,0X16	*SPECIAL SCREW DIN7500-M5,0X16*	4
57	310.08.060.000	KABELTÜLLE D=8MM OFFEN	*RUBBER SLEEVE D=8MM OPEN*	2
58*	585.38.090.000	HALTEBL. MIKROFILTER RALLYE	*RET.BRACKET MICROFILTER RALLYE*	1
59	546.03.048.200	MEHRBEREICHSBLECHMUTTER M5	*RANGE CHANGE METAL NUT M5*	2
60	583.38.045.000	SCHRAUBFILTER LC4'94	*SCREW TYPE FILTER LC4'94*	1
61	0014 060203	SK.BUNDSCHRAUBE M 6X20 SW=8	*HH COLLAR SCREW M 6X20 WS=8*	2
62	0021 060003	SCHEIBE DIN9021-A 6,4	*WASHER DIN9021-A 6,4*	2
63	580.11.039.000	DISTANZBÜCHSE 6,5 X 8 X 7	*SPACER BUSHING 6,5 X 8 X 7*	2

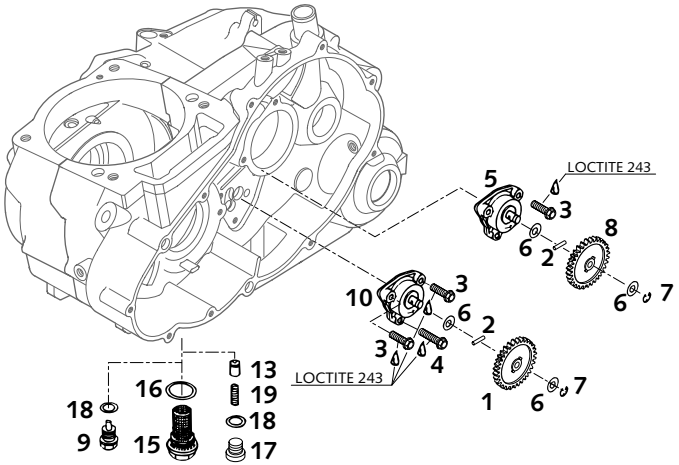

* = NEUTEIL / NEW PART X = NACH BEDARF / AS REQUIRED

FIG	TEILNR/PARTNR	BEZEICHNUNG	*DESCRIPTION*	QTY
1	580.35.025.800	ENTLÜFTUNGSSCHLAUCH	*BREATHER TUBE TOP*	1
2	420.13.037.200	SCHLAUCHBINDER GEMI 12/22	*HOSE CLAMP GEMI 12/22*	4
3	575.30.090.000	ENTLÜFTUNGSSCHLAUCH '93	*BREATHER TUBE ENGINE '93*	1
4	584.30.089.000	FILTER FÜR MOTORENTLÜFTUNG '98	*FILTER BREATHER SYSTEM '98*	1

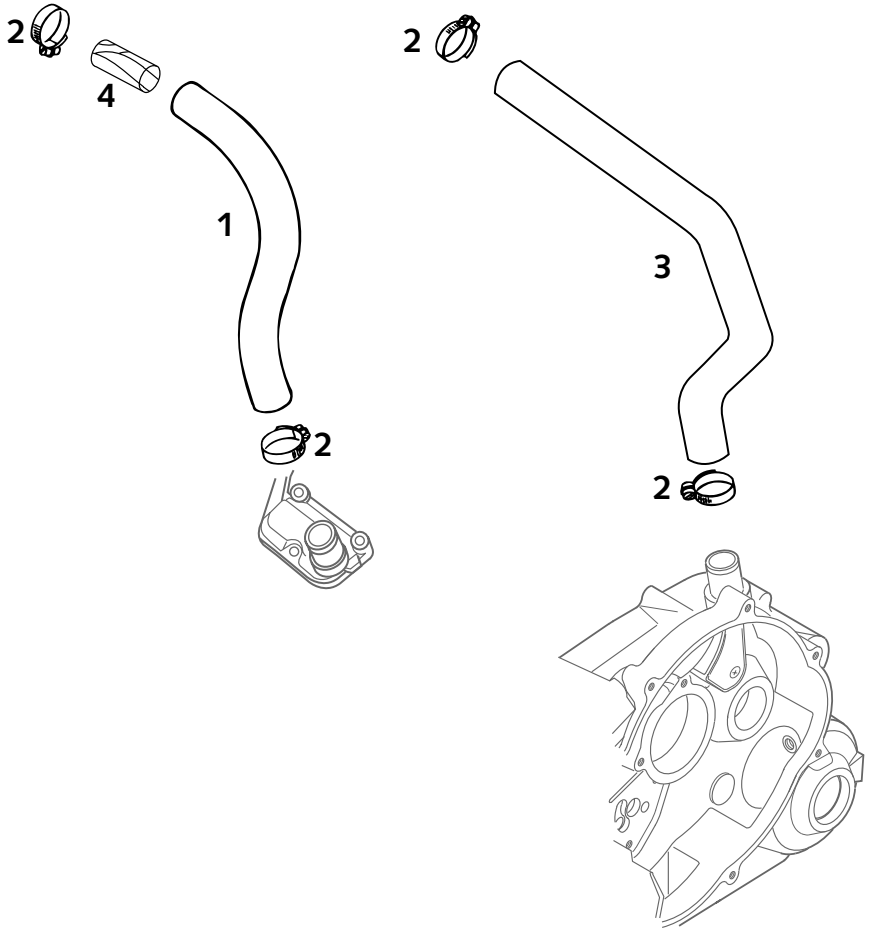

* = NEUTEIL / NEW PART X = NACH BEDARF / AS REQUIRED

▲ **ACHTUNG !!!**
Vor dem Einbau des Vergasers, Bedüsung kontrollieren.
CAUTION !!!
Before mounting the carburetor, check the jetting.

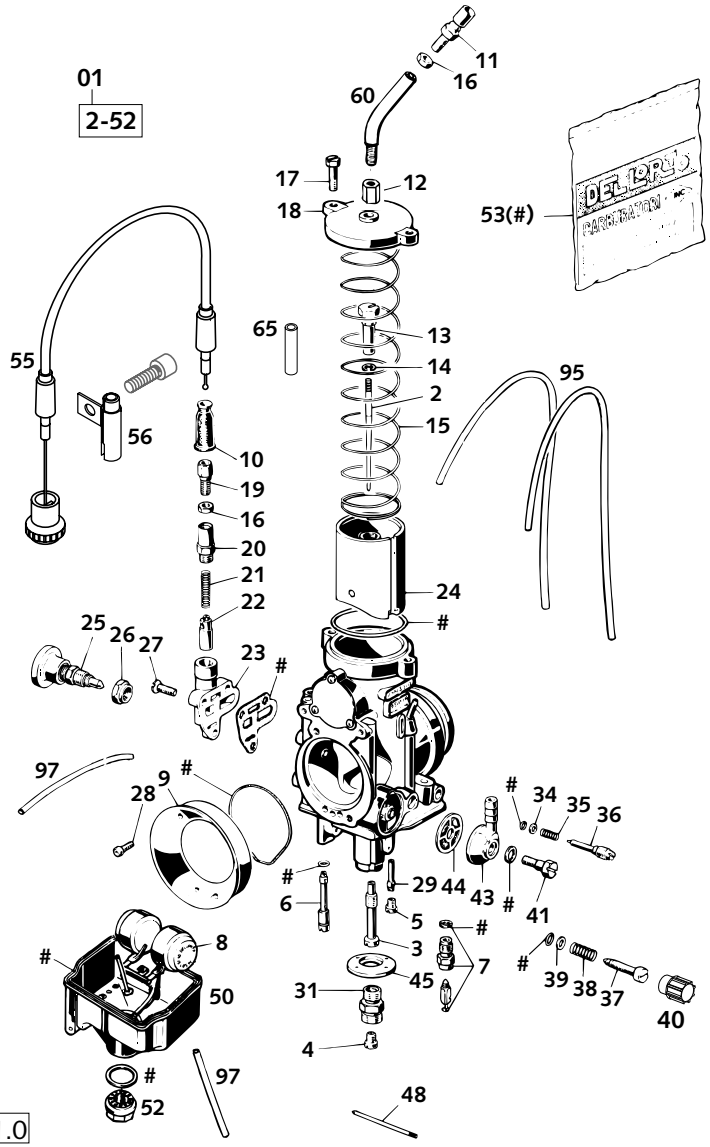

FIG	TEILNR/PARTNR	BEZEICHNUNG	*DESCRIPTION*	QTY
01	580.31.901.044	VERGASER PHM 40 SD (4934)	*CARBURETOR PHM 40 SD (4934)*	1
2	490.31.134.051	DÜSENNADEL K51	*JET NEEDLE K51*	1
3	580.31.121.272	NADELDÜSE DR 272	*NEEDLE JET DR 272*	1
3	580.31.121.270	NADELDÜSE DR 270	*NEEDLE JET DR 270*	X
3	580.31.121.268	NADELDÜSE DR 268	*NEEDLE JET DR 268*	1
3	580.31.121.266	NADELDÜSE DR 266	*NEEDLE JET DR 266*	X
3	580.31.121.264	NADELDÜSE DR 264	*NEEDLE JET DR 264*	X
4	570.31.523.200	HAUPTDÜSE 200	*MAIN JET 200*	X
4	570.31.523.195	HAUPTDÜSE 195	*MAIN JET 195*	1
4	570.31.523.192	HAUPTDÜSE 192	*MAIN JET 192*	X
4	570.31.523.190	HAUPTDÜSE 190	*MAIN JET 190*	X
4	570.31.523.188	HAUPTDÜSE 188	*MAIN JET 188*	X
4	570.31.523.185	HAUPTDÜSE 185	*MAIN JET 185*	X
4	570.31.523.182	HAUPTDÜSE 182	*MAIN JET 182*	X
4	570.31.523.180	HAUPTDÜSE 180	*MAIN JET 180*	X
4	570.31.523.178	HAUPTDÜSE 178	*MAIN JET 178*	X
4	570.31.523.175	HAUPTDÜSE 175	*MAIN JET 175*	X
4	570.31.523.170	HAUPTDÜSE 170	*MAIN JET 170*	X
4	570.31.523.168	HAUPTDÜSE 168	*MAIN JET 168*	X
4	570.31.523.165	HAUPTDÜSE 165	*MAIN JET 165*	X
4	570.31.523.162	HAUPTDÜSE 162	*MAIN JET 162*	X
4	570.31.523.160	HAUPTDÜSE 160	*MAIN JET 160*	X
4	570.31.523.155	HAUPTDÜSE 155	*MAIN JET 155*	1
4	570.31.523.150	HAUPTDÜSE 150	*MAIN JET 150*	X
5	151.31.123.038	DÜSE 38	*JET 38*	X
5	151.31.123.040	DÜSE 40	*JET 40*	X
5	151.31.123.043	DÜSE 43	*JET 43*	X
5	151.31.123.045	DÜSE 45	*JET 45*	1
5	151.31.123.048	DÜSE 48	*JET 48*	X
5	151.31.123.050	DÜSE 50	*JET 50*	X
5	151.31.123.052	DÜSE 52	*JET 52*	X
6	570.31.551.045	STARTDÜSE 45	*STARTING JET 45*	1
7	572.31.120.300	NADELVENTIL 300	*NEEDLE VALVE 300*	1
8	570.31.509.000	SCHWIMMER 8,5 GRAMM	*FLOAT 8,5 GRAMME*	X
8	583.31.509.000	SCHWIMMER 6,5 GRAMM	*FLOAT 6,5 GRAMME*	1
9	580.31.140.040	ANSAUGTRICHTER 40 620LC4/DUKE	*INTAKE TRUMPET 40 620LC4/DUKE*	1
10	520.31.138.000	GUMMITÜLLE	*RUBBER SLEEVE*	X
11	570.31.525.100	STELLSCHRAUBE M6X0,75	*ADJUSTMENT SCREW M6X0,75*	1

* = NEUTEIL / NEW PART X = NACH BEDARF / AS REQUIRED

▲ **ACHTUNG !!!**
Vor dem Einbau des Vergasers, Bedüsung kontrollieren.
CAUTION !!!
Before mounting the carburetor, check the jetting.

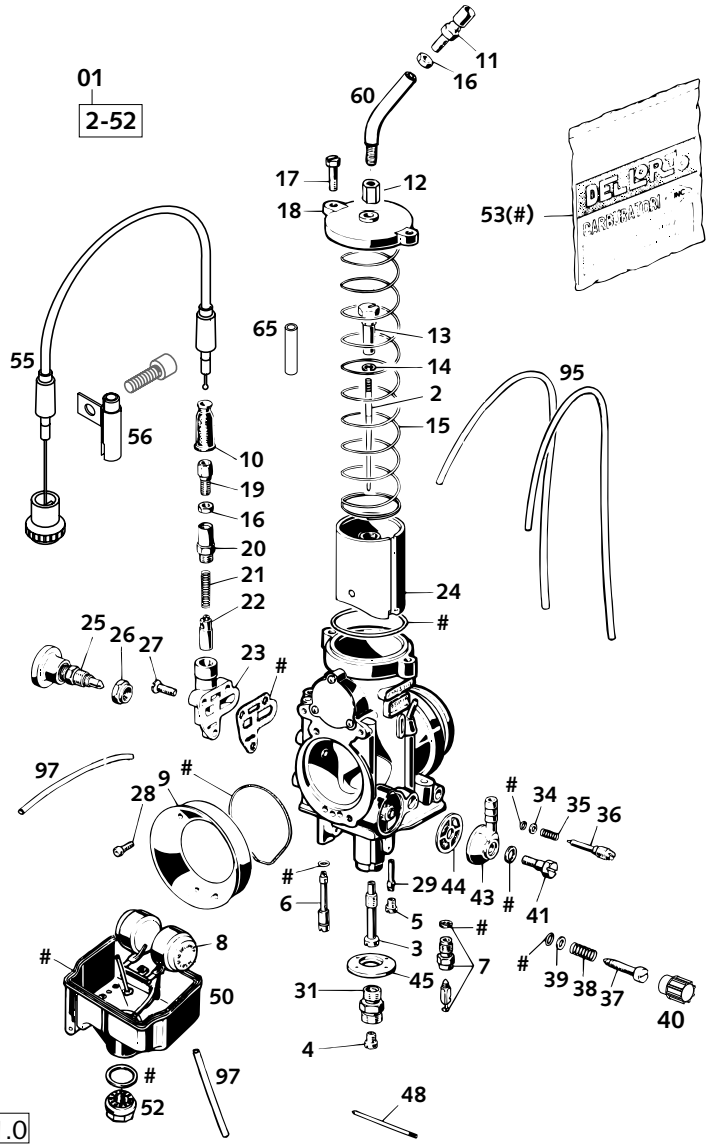

FIG	TEILNR/PARTNR	BEZEICHNUNG	*DESCRIPTION*	QTY
12	580.31.528.000	STÜTZHÜLSE M6X0,75 SW=10	*SUPPORT BUSHING M6X0,75 WS=10*	1
13	490.31.131.000	NIPPEL FÜR GASSCHIEBER	*NIPPLE FOR THROTTLE VALVE*	1
14	0799 025055	SICH.SCHEIBE DIN6799-RS 2,5	*TAB WASHER DIN6799-RS 2,5*	1
15	544.31.530.000	SCHIEBERFEDER 1,25X190	*SLIDING SPRING 1,25X190*	1
16	520.31.126.000	SK.MUTTER M6X0,75 DIN0439	*HEXAGON NUT M6X0,75 DIN0439*	2
17	570.31.524.000	SK.SCHRAUBE M 5X16	*HEXAGON NUT M 5X16*	2
18	580.31.127.000	VERGASERDECKEL	*CARBURETOR COVER PLATE*	1
19	570.31.525.000	STELLSCHRAUBE M6X0,75	*ADJUSTMENT SCREW M6X0,75*	1
20	572.31.155.000	VERSCHRAUBUNG	*PLUG*	1
21	580.31.153.000	FEDER	*SPRING*	1
22	570.31.549.000	STARTKOLBEN	*STARTING DEVICE*	1
23	572.31.150.100	KALTSTARTVERGASERGEHÄUSE 4T	*START.DEVICE BODY 4S*	1
24	580.31.135.040	GASSCHIEBER NR.40	*THROTTLE VALVE N0.40*	1
25	580.31.180.000	WARMSTARTKNOPF	*WARM START BUTTON*	1
26	580.31.181.000	SK.MUTTER M 9X0,75	*HEXAGON NUT M 9X0,75*	1
27	0964 040143	LINSENSCHRAUBE DIN0964-M 4X14	*OVAL HEAD SCREW DIN0964-M 4X14*	3
28	0912 040123	ISK.SCHRAUBE DIN0912-M 4X12	*AH SCREW DIN0912-M 4X12*	2
29	490.31.122.000	LEERLAUFMISCHROHR NR.1 CD	*IDLE MIXING TUBE NR.1 CD*	1
31	570.31.522.000	DÜSENSTOCK	*MAIN JET HOLDER*	1
34	570.31.572.000	SCHEIBE 3,3 X 5,8 X 0,5	*WASHER 3,3 X 5,8 X 0,5*	1
35	570.31.515.000	FEDER LUFTREG.SCHRAUBE	*SPRING AIR ADJUST.SCREW*	1
36	570.31.517.000	GEMISCHREG.SCHRAUBE M7X0,75	*MIXTURE REGULAT.SCREW M7X0,75*	1
37	570.31.519.000	STELLSCHRAUBE M5	*ADJUSTMENT SCREW M5*	1
38	520.31.116.000	FEDER	*SPRING*	1
39	570.31.573.000	SCHEIBE 5,1 X 8 X 0,8	*WASHER 5,1 X 8 X 0,8*	1
40	570.31.519.100	RÄNDELKAPPE KUNSTSTOFF	*KNURLED CAP PLASTIC*	1
41	0933 060163	SK.SCHRAUBE DIN0933-M 6X16	*HH SCREW DIN0933-M 6X16*	1
43	570.31.513.000	SCHLAUCHANSCHLUSS	*HOSE CONNECTOR*	1
44	151.31.112.000	KRAFTSTOFFILTER	*FUEL FILTER*	1
45	501.31.174.000	PRALLBLECH	*COVER*	1
48	570.31.508.000	STIFT 2 X 47	*STUD 2 X 47*	1
50	570.31.511.100	SCHWIMMERGEHÄUSE MIT ÜBERLAUFR	*FLOAT CHAMBER WITH RUN OVER T.*	1
52	570.31.514.000	VERSCHLUSSCHRAUBE M12X1	*PLUG M12X1*	1
53	580.31.199.000	DICHTUNGSSATZ PHM38SD/PHM40SD	*GASKET SET PHM38SD/PHM40SD*	1
55	583.02.095.200	KALTSTARTSEIL KPL.SX,SXC,SC'97	*CHOKE CABLE CPL. SX,SXC,SC'97*	1
56	583.02.095.251	HÜLSE FÜR KALTSTARTSEIL	*SLEEVE FOR CHOKE CABLE*	1
60	580.31.160.100	ROHRBOGEN FÜR VERGASER KPL.'99	*TUBE FOR CARBURETOR CPL. '99*	1
65	583.31.029.026	SCHIEBERANSCHLAG L=26MM	*SLIDE STOP L=26MM*	1
95	310.07.007.001	PVC-SCHLAUCH 5 X 8 MM	*PVC-HOSE 5 X 8 MM*	0,5
97	520.31.137.001	PVC-SCHLAUCH 3 X 6 MM	*PVC-HOSE 3 X 6 MM*	0,6

* = NEUTEIL / NEW PART X = NACH BEDARF / AS REQUIRED

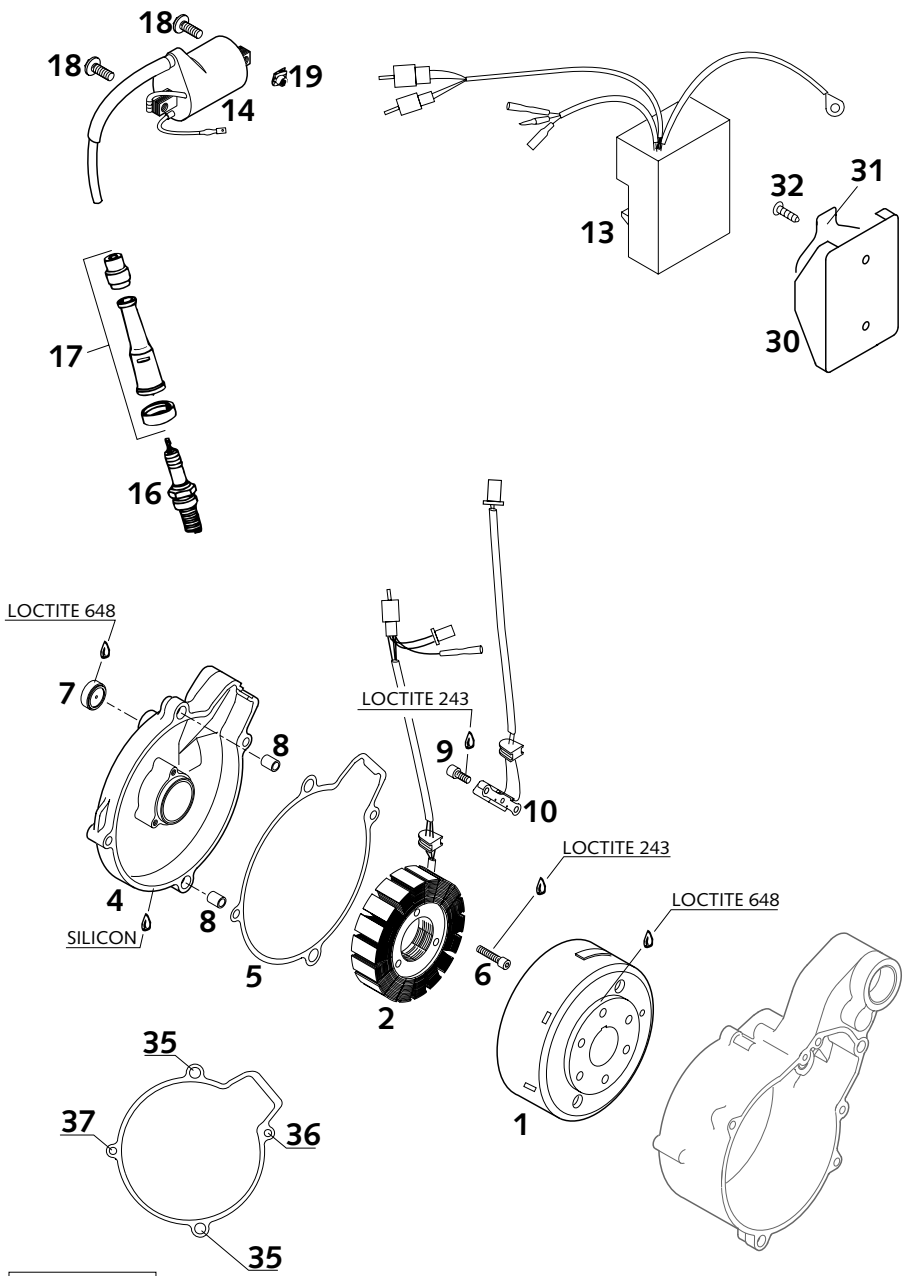

FIG	TEILNR/PARTNR	BEZEICHNUNG	*DESCRIPTION*	QTY
1	584.39.005.100	ROTOR KOKUSAN LOSE GP9128 '97	*FLYWHEEL KOKUSAN GP9128 '97*	1
2	584.39.004.000	STATOR KOKUSAN LOSE '96	*STATOR KOKUSAN LOOSE '96*	1
4	584.30.002.144/29	ZÜNDUNGSDECKEL KPL. LC4-E '97 GRAU	*IGNITION COVER CPL. LC4-E '97 GREY*	1
5	584.30.040.000	ZÜNDUNGSDECKELDICHTUNG '96	*IGNITION COVER GASKET '96*	1
6	0912 050253	ISK.SCHRAUBE DIN0912-M 5X25	*AH SCREW DIN0912-M 5X25*	3
7	584.30.095.000	ÖLSCHAUGLAS GW 20-7	*INSPECTION GLASS GW 20-7 NBR*	1
8	490.30.090.000	PASSHÜLSE 9,8 X 7 X 10	*DOWEL 9,8 X 7 X 10*	2
9	0912 050083	ISK.SCHRAUBE DIN0912-M 5X 8	*AH SCREW DIN0912-M 5X 8*	2
10	584.39.034.000	IMPULSGEBER	*PULSER COIL*	1
13*	584.39.031.200	DIGITALBOX CDI CB7459 95ROZ'99	*DIGITALBOX CDI CB7459 95ROZ'99*	1
13*	584.39.031.300	DIGITALBOX CDI 80 ROZ 2000	*DIGITALBOX CDI 80 ROZ 2000*	X
14	584.39.006.000	ZÜNDSPULE IG3826 KOKUSAN '96	*IGNITIONCOIL IG3826 KOKUSAN'96*	1
16*	584.39.093.009	ZÜNDKERZE NGK DPR8EA-9	*SPARK PLUG NGK DPR8EA-9*	1
17	580.31.010.000	ZÜNDKERZENSTECKER SD05FG NGK	*SPARK PLUG CONNECT.SD 05FG NGK*	1
18	0014 060153	SK.BUNDSCHRAUBE M 6X15 SW=8	*HH COLLAR SCREW M 6X15 WS=8*	2
19	502.35.033.300	KLIPS-MUTTERNHALTER M6 KP142	*SNAP-NUT HOLDER M6 KP142*	2
30	584.39.030.100	GUMMIHALTER FÜR DIGITALBOX '97	*RUBBER BRACKET FOR CDI '97*	1
31	584.39.030.150	HALTEBLECH FÜR GUMMIHALTER '97	*SUPPORT FOR RUBBER BRACKET '97*	1
32	0016 055163	PLASTITE SCHRAUBE 5,5X16	*SPECIAL SCREW Z 5,5X16*	2
35	0015 060303	SK.BUNDSCHRAUBE M 6X30 SW=8	*HH COLLAR SCREW M 6X30 WS=8*	2
36	0015 060803	SK.BUNDSCHRAUBE M 6X80 SW=8	*HH COLLAR SCREW M 6X80 WS=8*	1
37	0015 060253	SK.BUNDSCHRAUBE M 6X25 SW=8	*HH COLLAR SCREW M 6X25 WS=8*	1

* = NEUTEIL / NEW PART X = NACH BEDARF / AS REQUIRED

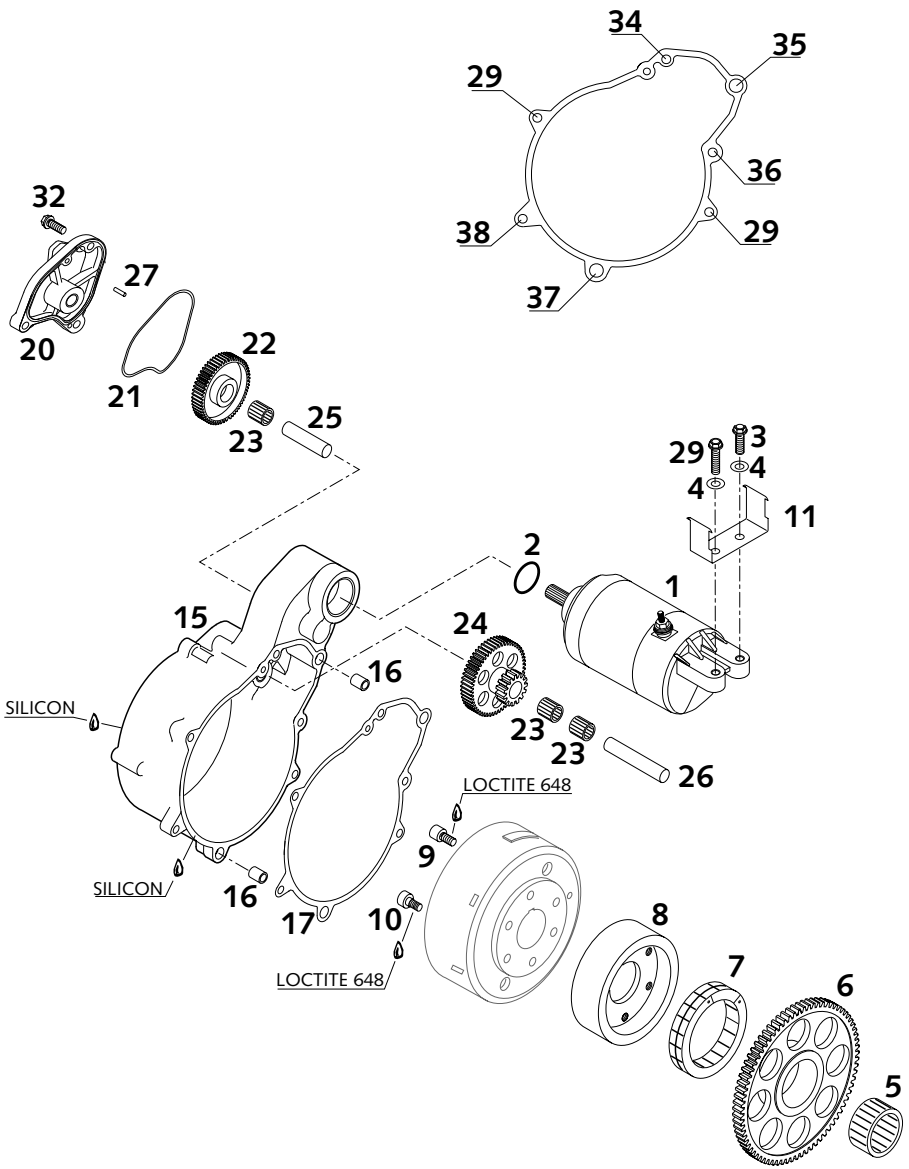

FIG	TEILNR/PARTNR	BEZEICHNUNG	*DESCRIPTION*	QTY
1	584.40.001.000	E-STARTERMOTOR KPL. LC4-E	*E-STARTER ENGINE CPL. LC4-E*	1
2	0770 250030	O-RING 25,00X3,00 NBR 70	*O-RING 25,00X3,00 NBR 70*	1
3	0015 060203	SK.BUNDSCHRAUBE M 6X20 SW=8	*HH COLLAR SCREW M 6X20 WS=8*	1
4	0125 060003	UNTERLEGSCHEIBE DIN0125-A 6,4	*WASHER DIN0125-A 6,4*	2
5	584.40.090.100	NADELKRANZ K30 X 37 X 18 A	*NEEDLE BEARING K30 X 37 X 18*	1
6	584.40.020.079	FREILAUFZAHNRAD 79-Z	*FREE-WHEEL-GEAR 79-T*	1
7	584.40.026.000	FREILAUF FWD 332008 BLS	*FREE-WHEEL FWD 332008 BLS*	1
8	584.40.025.000	FREILAUFNABE	*FREEWHEEL HUB*	1
9	0912 060121	ISK.SCHRAUBE DIN0912-M 6X12	*AH SCREW DIN0912-M 6X12*	4
10	584.40.098.000	ISK-SCHRAUBE M6X12,5 M. ANSATZ	*AH CENTERING SCREW M6X12,5*	2
11	585.11.058.050	HALTEBLECH FÜR STARTRELAIS '99	*BRACKET FOR STARTRELAIS '99*	1
15	584.40.010.100/29	STARTERFLANSCH GRAU '97	*STARTER FLANGE GREY '97*	1
16	490.30.090.000	PASSHÜLSE 9,8 X 7 X 10	*DOWEL 9,8 X 7 X 10*	2
17	584.40.042.000	STARTERFLANSCHDICHTUNG	*STARTER FLANGE GASKET*	1
20	584.40.011.100/29	STARTERDECKEL GRAU '97	*STARTER COVER GREY '97*	1
21*	584.40.011.050	FORMRING F.STARTERDECKEL NBR70	*FORM RING F.STARTERCOVER NBR70*	1
22	584.40.022.000	ZWISCHENZAHNRAD 52-Z	*INTERMEDIATE GEAR 52-T*	1
23	584.40.090.000	NADELKRANZ K10 X 13 X 13 TN	*NEEDLE BEARING K10 X 13 X 13*	3
24	584.40.021.018	DOPPELZAHNRAD 55-Z/18-Z	*REDUCTION GEAR 55-T/18-Z*	1
25	584.40.028.000	LAGERBOLZEN 10 X 38,4	*BEARING BOLT 10 X 38,4*	1
26	584.40.029.000	LAGERBOLZEN 10 X 54	*BEARING BOLT 10 X 54*	1
27	0402 040780	NADELROLLE DIN5402 NRB 4X 7,8	*NEEDLEROLL. DIN5402 NBR 4X 7,8*	2
29	0015 060253	SK.BUNDSCHRAUBE M 6X25 SW=8	*HH COLLAR SCREW M 6X25 WS=8*	3
32	0015 060163	SK.BUNDSCHRAUBE M 6X16 SW=8	*HH COLLAR SCREW M 6X16 WS=8*	1
34	0015 060453	SK.BUNDSCHRAUBE M 6X45 SW=8	*HH COLLAR SCREW M 6X45 WS=8*	1
35	0015 060503	SK.BUNDSCHRAUBE M 6X50 SW=8	*HH COLLAR SCREW M 6X50 WS=8*	1
36	0015 060803	SK.BUNDSCHRAUBE M 6X80 SW=8	*HH COLLAR SCREW M 6X80 WS=8*	1
37	0015 060303	SK.BUNDSCHRAUBE M 6X30 SW=8	*HH COLLAR SCREW M 6X30 WS=8*	1
38	0015 060953	SK.BUNDSCHRAUBE M 6X95 SW=8	*HH COLLAR SCREW M 6X95 WS=8*	1

* = NEUTEIL / NEW PART X = NACH BEDARF / AS REQUIRED

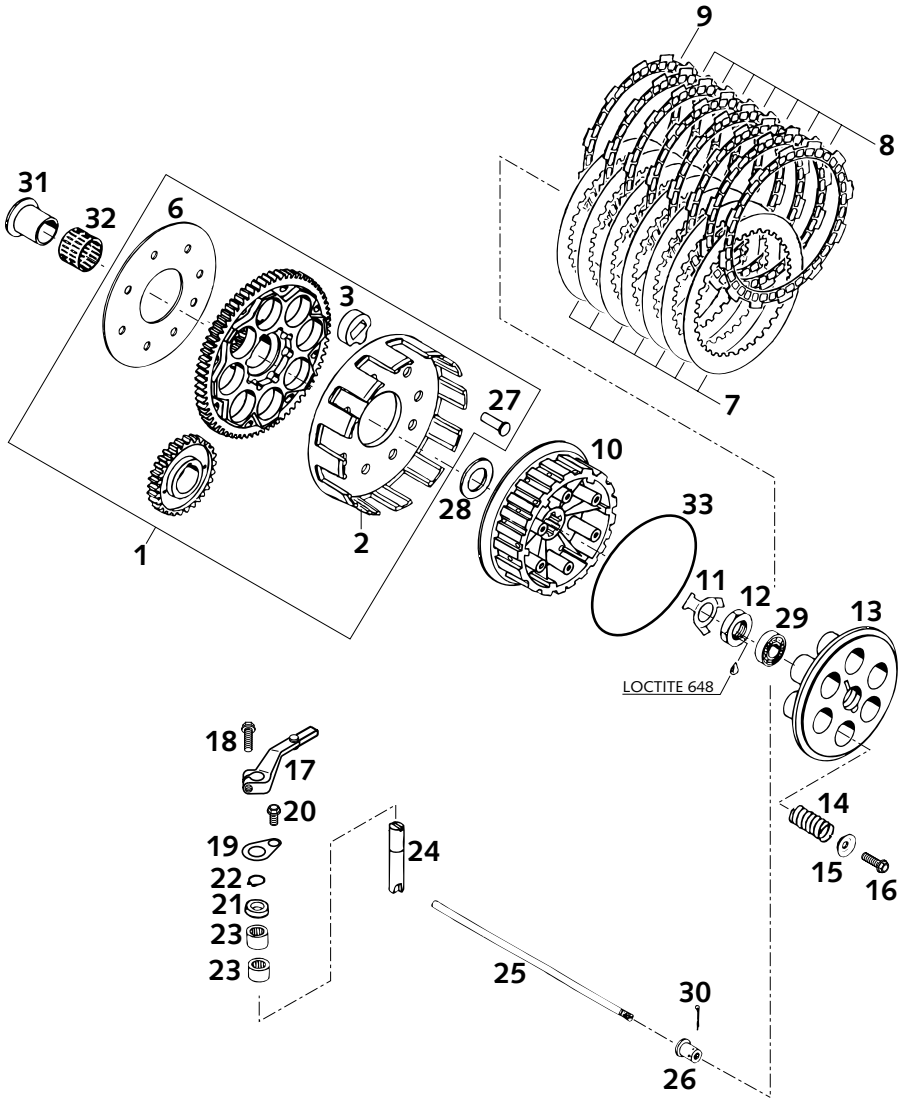

FIG	TEILNR/PARTNR	BEZEICHNUNG	*DESCRIPTION*	QTY
1	583.32.001.081	KUPPLUNGSKORB 81-Z M.PRIM.30-Z	*OUTER CL.HUB 81-T W.PRIM.30-T*	1
2	583.32.001.000	KUPPLUNGSKORB LOSE D=160MM '94	*OUTER CL.HUB LOOSE D=160MM '94*	1
3	583.32.026.000	DÄMPFUNGSELEMENT '94	*DAMPING ELEMENT '94*	8
6	583.32.028.000	HALTEBLECH 57 X 132 X 1,5 '94	*BRACKET 57 X 132 X 1,5 '94*	1
7	583.32.112.000	STAHLLAMELLE 1,5 MM LC4'94	*STEEL DISK 1,5 MM LC4'94*	7
8*	583.32.011.200	BELAGLAMELLE 2,7 MM CR-087 '99	*LINING DISK 2,7 MM CR-087 '99*	7
9*	583.32.111.200	BELAGLAMEL.2,7MM AUSGEDREHT'99	*LINING DISK 2,7 MM SPECIAL '99*	1
10	583.32.002.200	MITNEHMER LC4/LC4-E '98	*INNER CLUTCH HUB LC4/LC4-E '98*	1
11	583.32.018.000	SICHERUNGSBLECH '94	*LOCK WASHER '94*	1
12	0936 181505	SK.MUTTER DIN0936-M18X1,5 RE.	*HEXAGON NUT DIN0936-M18X1,5 R.*	1
13	583.32.003.200	DRUCKKAPPE LC4/LC4-E '98	*PRESSURE CAP LC4/LC4-E '98*	1
14	585.32.080.000	KUPPLUNGSFEDER 3,0X33,5	*CLUTCHSPRING 3,0X33,5*	6
15	581.32.081.000	FEDERTELLER 6,2 X 20 X 3,2	*SPRING RETAINER 6,2 X 20 X 3,2*	6
16	0015 060203	SK.BUNDSCHRAUBE M 6X20 SW=8	*HH COLLAR SCREW M 6X20 WS=8*	6
17	584.32.048.044	AUSRÜCKHEBEL LC4-E '96	*CLUTCH RELEASE LEVER LC4-E '96*	1
18	0015 060203	SK.BUNDSCHRAUBE M 6X20 SW=8	*HH COLLAR SCREW M 6X20 WS=8*	1
19	584.32.044.000	HALTEBLECH FÜR AUSRÜCKUNG '96	*RETAIN.PLATE CLU.RELEASE LEVER*	1
20	0015 060123	SK.BUNDSCHRAUBE M 6X12 SW=8	*HH COLLAR SCREW M 6X12 WS=8*	1
21	545.32.093.000	NUTRING NIS 12X20X5,5	*NUT RING NIS 12X20X5,5*	1
22	0471 120010	SICHERUNGSRING DIN0471-12X1	*CIRCLIP DIN0471-12X1*	1
23	503.32.095.000	NADELLAGER HK 1212	*NEEDLE BEARING HK 1212*	2
24	575.32.015.000	AUSRÜCKWELLE 12 X 66 '93	*DISENGAGING SHAFT 12 X 66 '93*	1
25	583.32.017.000	DRUCKSTANGE 224MM LC4'94	*PUSH ROD 224 MM LC4'94*	1
26	583.32.032.000	AUFLAGEBOLZEN LC4'94	*PRESSURE BOLT LC4'94*	1
27	583.32.007.000	NIET 6 X 23 X 11,2	*RIVET 6 X 23 X 11,2*	8
28	575.32.013.000	STÜTZSCHEIBE 22,2X35X3 GEHÄRT.	*SUPPORTWASHER 22,2X35X3 HARDE.*	1
29	0625 060016	RILLENKUGELLAGER 6001.2RSR C3	*GROOVED BALL BEARING 6001.2RSR*	1
30	0094 020163	SPLINT DIN0094-2,0X16	*PIN DIN0094-2,0X16*	1
31	503.32.070.000	INNENRING MIT BUND	*INNER RING WITH COLLAR*	1
32	565.32.095.000	NADELKRANZ K 26X30X22 ZW.KSE	*NEEDLE BEARING K26X30X22ZW.KSE*	1
33	0770 116030	O-RING 116,00X3,00 NBR 70	*O-RING 116,00X3,00 NBR 70*	1

* = NEUTEIL / NEW PART X = NACH BEDARF / AS REQUIRED

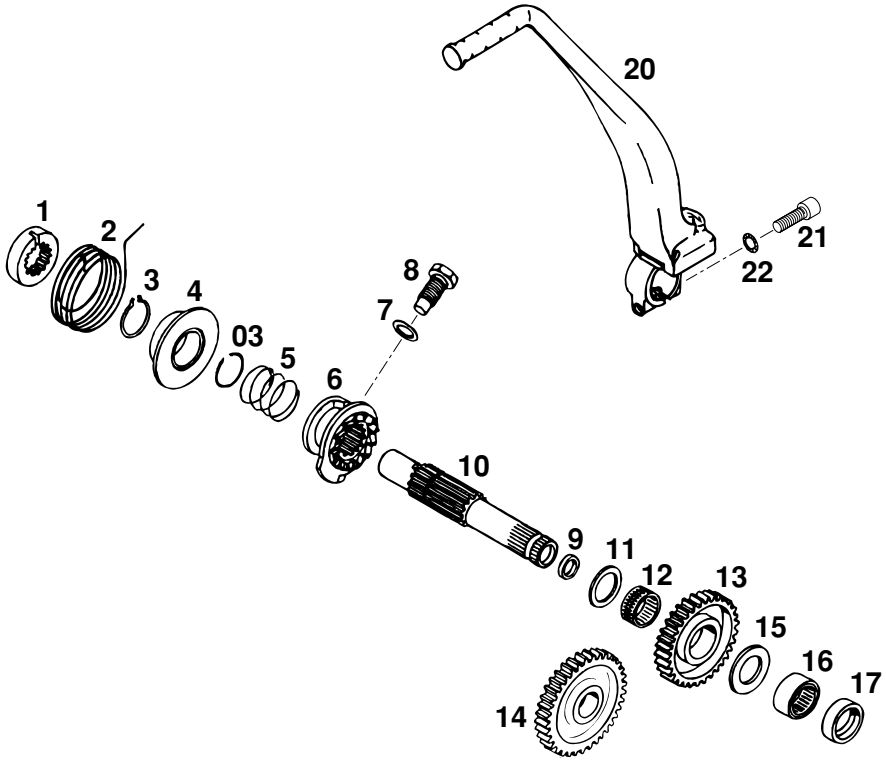

FIG	TEILNR/PARTNR	BEZEICHNUNG	*DESCRIPTION*	QTY
1	580.33.026.200	MITNEHMERNABE '94	*DRIVING HUB '94*	1
2	580.33.020.000	STARTERFEDER	*KICKSTARTER SPRING*	1
3	520.33.096.000	SICH.RING DIN0471-25X1,64SD	*LOCK RING DIN0471-25X1,64SD*	1
03	520.33.090.100	SPRENGRING 25X1,2	*LOCK RING 25X1,2*	1
4	580.33.037.000	FEDERFÜHRUNG	*SPRING BUSHING*	1
5	580.33.028.000	SPERRADFEDER 1,2 MM	*RATCHET GEAR SPRING 1,2 MM*	1
6	580.33.023.200	SPERRRAD 24-Z	*RATCHET GEAR 24-T*	1
7	580.38.022.000	CU-DICHTRING DIN7603-12X18X1,5	*CU-SEAL RING DIN7603-12X18X1,5*	1
8	580.33.033.000	ANSCHLAGSCHRAUBE M12X1,5	*STOP SCREW M12X1,5*	1
9	546.32.090.000	DICHTRING DH/GR 12X16X3	*SEAL RING DH/GR 12X16X3*	1
10	580.33.021.300	KICKSTARTERWELLE '94	*KICKSTARTER SHAFT '94*	1
11	580.33.031.000	ANLAUFSCHEIBE 22,2 X 30 X 1,5	*STOP DISK 22 X 30 X 1,5*	1
12	565.33.098.000	NADELKRANZ K 22 X 26 X 13 H	*NEEDLE BEARING K 22 X 26 X 13H*	1
13	580.33.022.700	STARTERRAD 35-Z SPERRVERZAHNUNG 24-Z	*KICKSTARTER GEAR 35-T* *LOCKING TOOTH 24-T*	1
14	580.33.024.000	STARTERZWISCHENRAD 37-Z	*INTERMEDIATE GEAR 37-T*	1
15	565.32.012.000	ANLAUFSCHEIBE 22,2 X 35 X 2	*STOP DISK 22,2 X 35 X 2*	1
16	580.33.090.000	NADELLAGER RNA 4903	*NEEDLE BEARING RNA 4903*	1
17	0760 223270	WELLENDICHTRING 22X32X7 BSL	*SHAFT SEAL RING 22X32X7 BSL*	1
20	583.33.036.044	KICKSTARTER KPL. ALU LC4'94	*KICKSTARTER CPL. ALU LC4'94*	1
21	0912 080253	ISK.SCHRAUBE DIN0912-M 8X25	*AH SCREW DIN0912-M 8X25*	1
22	360.03.014.000	SCHNORR-SICHERUNGSSCHEIBE 8MM	*LOCK WASHER 8MM*	1

* = NEUTEIL / NEW PART X = NACH BEDARF / AS REQUIRED

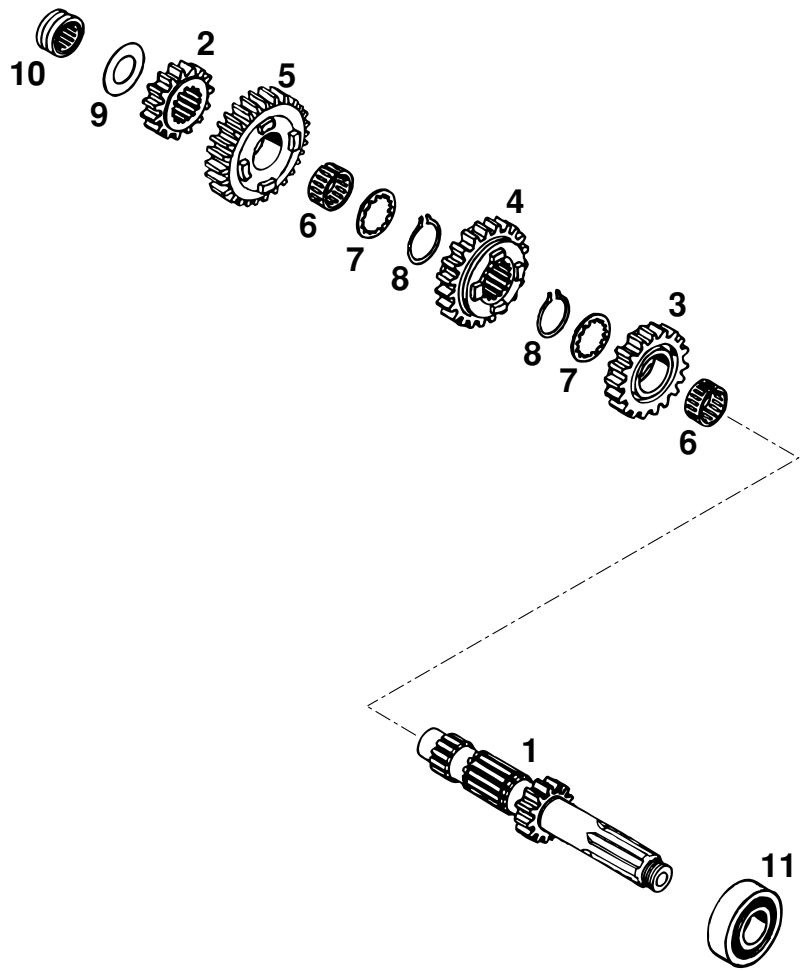

FIG	TEILNR/PARTNR	BEZEICHNUNG	*DESCRIPTION*	QTY
1*	583.33.002.100	ANTRIEBSWELLE 14-Z '96	*MAIN SHAFT 14-T '96*	1
2	565.33.010.300	FESTRAD 2.G 15-Z (2G3)	*SOLID GEAR 2.G 15-T (2G3)*	1
3	583.33.004.002	LOSRAD 3.G 18-Z „02“	*IDLER GEAR 3.G 18-T „02“*	1
4	583.33.006.004	SCHIEBERAD 4.G 20-Z „04“	*SLIDING GEAR 4.G 20-T „04“*	1
5	583.33.008.008	LOSRAD 5.G 22-Z „08“	*IDLER GEAR 5.G 22-T „08“*	1
6	585.33.021.000	NADELKRANZ K22X26X13 GETEILT	*NEEDLE BEAR. K22X26X13 DIVIDED*	2
7	565.33.016.300	ANLAUFSCHEIBE 22,7 X 32 X 1,5	*STOP DISK 22,7 X 32 X 1,5*	2
8	520.33.096.000	SICH.RING DIN0471-25X1,64SD	*LOCK RING DIN0471-25X1,64SD*	2
9	565.33.015.000	ANLAUFSCHEIBE 20,2 X 35 X 1	*STOP DISK 20,2 X 35 X 1*	1
10	565.33.093.000	NADELLAGER RNA 4902 KSE	*NEEDLE BEARING RNA 4902 KSE*	1
11	0625 201029	RILL.KUGELLAGER 6304-22 C4	*BALL BEARING 6304-22 C4 SKF*	1

* = NEUTEIL / NEW PART X = NACH BEDARF / AS REQUIRED

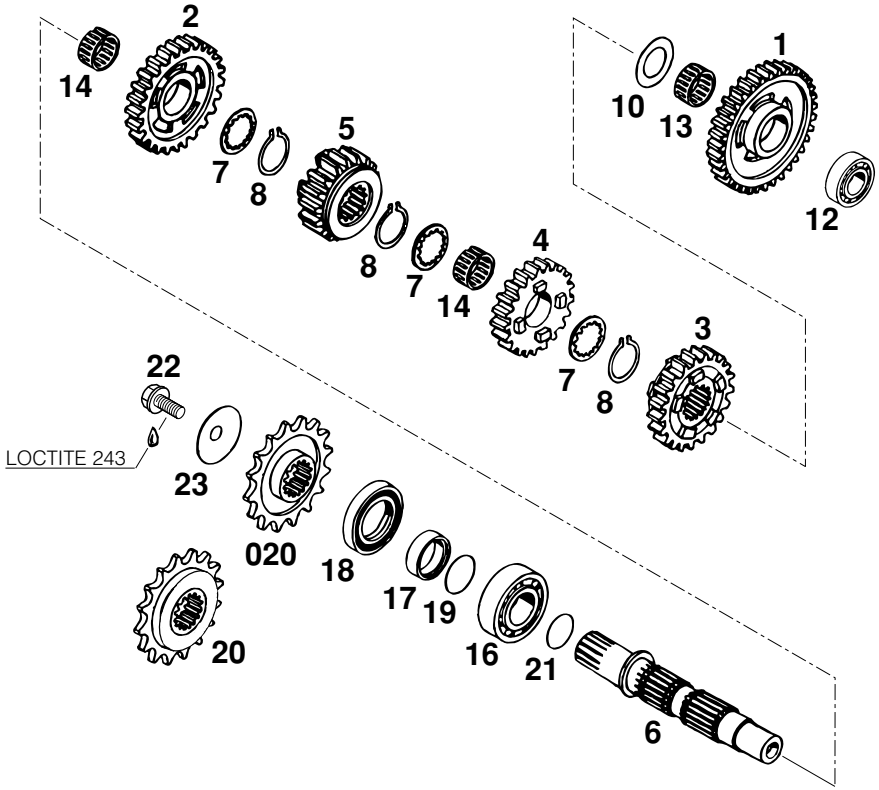

FIG	TEILNR/PARTNR	BEZEICHNUNG	*DESCRIPTION*	QTY
1*	565.33.005.300	LOSRAD 1.G 35-Z (1M3)	*IDLER GEAR 1.G 35-T (1M3)*	1
2	583.33.113.010	LOSRAD 2.G 24-Z „10“	*IDLER GEAR 2.G 24-T „10“*	1
3	583.33.007.003	SCHIEBERAD 3.G 21-Z „03“	*SLIDING GEAR 3.G 21-T „03“*	1
4	583.33.009.005	LOSRAD 4.G 19-Z „05“	*IDLER GEAR 4.G 19-T „05“*	1
5	583.33.011.009	SCHIEBERAD 5.G 18-Z „09“	*SLIDING GEAR 5.G 18-T „09“*	1
6	583.33.003.000	ABTRIEBSWELLE	*COUNTERSHAFT*	1
7	565.33.016.300	ANLAUFSCHEIBE 22,7 X 32 X 1,5	*STOP DISK 22,7 X 32 X 1,5*	3
8	520.33.096.000	SICH.RING DIN0471-25X1,64SD	*LOCK RING DIN0471-25X1,64SD*	3
10	565.33.018.300	ANLAUFSCHEIBE 22,2 X 35 X 1,5	*STOP DISK 22,2 X 35 X 1,5*	1
12*	0412 303914	ZYL.ROLLENLAGER NJ204ECP/C3	*CYL.ROLL BEARING NJ204ECP/C3*	1
13	565.33.098.000	NADELKRANZ K 22 X 26 X 13 H	*NEEDLE BEARING K 22 X 26 X 13H*	1
14	585.33.021.000	NADELKRANZ K22X26X13 GETEILT	*NEEDLE BEAR. K22X26X13 DIVIDED*	2
16	490.30.023.000	ZYLINDERROLLENLAG. NJ205 C3	*CYL.ROLL BEARING NJ205 C3*	1
17	580.33.017.000	DISTANZHÜLSE 25 X 32 X 9	*SPACER BUSHING 25 X 32 X 9*	1
18	0760 324771	WELLENDICHTRING 32X47X7 BSL	*SHAFT SEAL RING 32X47X7 BSL*	1
19	0770 250021	O-RING 25,00X2,00 SILICON	*O-RING 25,00X2,00 SILICON*	1
020	580.33.029.014	KETTENRAD 14 Z	*ENGINE SPROCKET 14 T*	X
020	580.33.029.015	KETTENRAD 15 Z	*ENGINE SPROCKET 15 T*	X
020	580.33.029.016	KETTENRAD 16 Z	*ENGINE SPROCKET 16 T*	X
020	580.33.029.017	KETTENRAD 17 Z	*ENGINE SPROCKET 17 T*	X
20	580.33.029.115	KETTENRAD 15 Z GEDÄMPFT	*ENGINE SPROCKET 15 T DAMPED*	X
20	580.33.029.116	KETTENRAD 16 Z GEDÄMPFT	*ENGINE SPROCKET 16 T DAMPED*	X
20	580.33.029.117	KETTENRAD 17 Z GEDÄMPFT	*ENGINE SPROCKET 17 T DAMPED*	X
21	0770 220010	O-RING 22,00X1,00 NBR 70	*O-RING 22,00X1,00 NBR 70*	1
22	490.32.011.000	SK.BUNDSCHRAUBE M10X20	*HH COLLAR SCREW M10X20*	1
23	583.33.034.000	TELLERFEDER 10,5 X 40 X 1,5	*SPRING WASHER 10,5 X 40 X 1,5*	1

* = NEUTEIL / NEW PART X = NACH BEDARF / AS REQUIRED

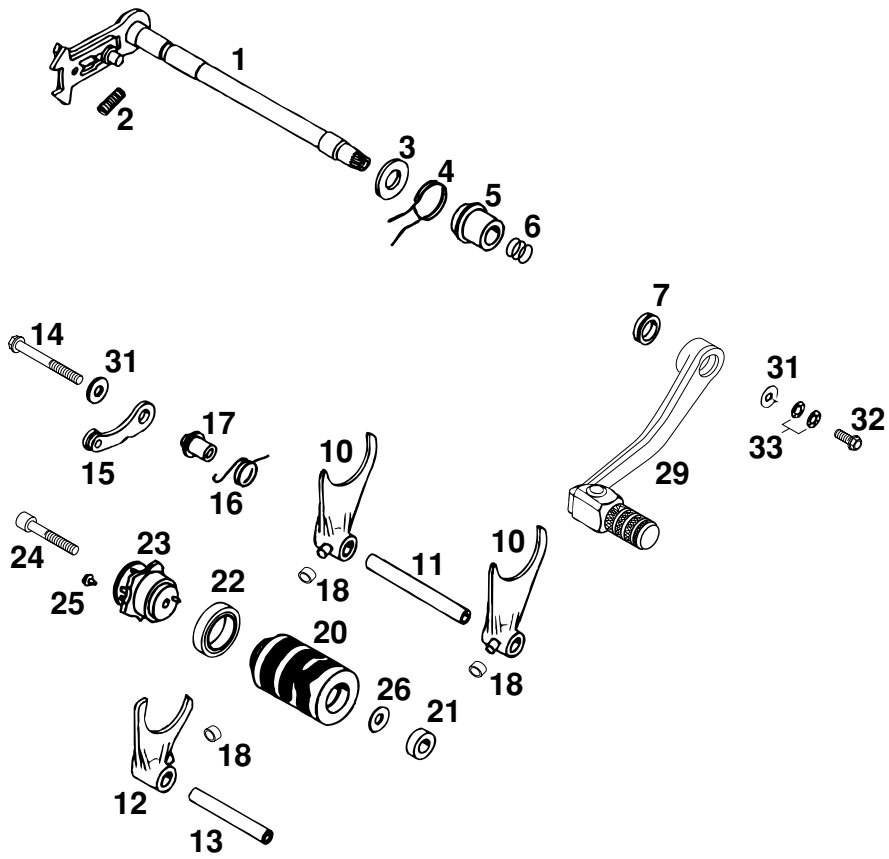

FIG	TEILNR/PARTNR	BEZEICHNUNG	*DESCRIPTION*	QTY
1	583.34.005.044	SCHALTWELLE KPL. LC4'94	*SHIFT SHAFT CPL. LC4'94*	1
2	565.34.013.100	SPANNFEDER 0,8MM	*SPANNER SPRING 0,8MM*	1
3	580.34.010.000	STAHLSCHEIBE 14 X 28 X 2	*STEEL WASHER 14 X 28 X 2*	1
4	580.34.014.000	RÜCKHOLFEDER	*RETURN SPRING*	1
5	583.34.020.000	FEDERHÜLSE	*SPRING SLEEVE*	1
6	0770 125020	O-RING 12,50X2,00 NBR 70	*O-RING 12,50X2,00 NBR 70*	3
7	580.33.027.000	V-DICHTRING V-14-A	*V-SEAL RING V-14-A*	1
10	580.34.002.300	SCHALTGABEL 1./4.U.2.GANG '98	*SHIFT FORK 1ST/4TH+2ND GEAR'98*	2
11	580.34.004.000	SCHALTSCHIENE 1./4. U. 2.GANG	*SHIFT RAIL 1ST/4TH + 2ND GEAR*	1
12	580.34.001.300	SCHALTGABEL 3./5. GANG '98	*SHIFT FORK 3RD/5TH GEAR '98*	1
13	580.34.003.000	SCHALTSCHIENE 3./5. GANG	*SHIFT RAIL 3RD/5TH GEAR*	1
14	0015 060653	SK.BUNDSCHRAUBE M 6X65 SW=8	*HH COLLAR SCREW M 6X65 WS=8*	1
15	583.34.024.044	ARRETIERHEBEL KPL. '94	*LOCKING LEVER CPL. '94*	1
16	580.34.023.500	ARRETIERHEBELFEDER	*SPRING*	1
17	583.34.017.000	ARRETIERFEDERHÜLSE	*SPRING SLEEVE*	1
18	503.34.018.100	SCHALTROLLE 6X8X5,2 '98	*SHIFTING ROLLER 6X8X5,2 '98*	3
20	583.34.012.100	SCHALTWALZE ALU '98	*SHIFT ROLLER ALU '98*	1
21	0625 006087	RILLENKUGELLAGER 608 2RS C3	*GROOVED BALL BEAR. 608 2RS C3*	1
22	0625 618050	RILLENKUGELLAGER 61805 C3	*BALL BEARING 61805 C3*	1
23	583.34.015.044	SCHALTARRETIERUNG KPL. '94	*SHIFT LOCATIION DRUM CPL.'94*	1
24	0912 060404	ISK.SCHRAUBE DIN0912-M 6X40	*AH SCREW DIN0912-M 6X40*	1
25	580.34.016.500	SCHALTKNOPF	*SHIFT BUTTON*	1
26	510.06.097.000	SCHEIBE 6,4X21,8X1MM	*WASHER 6,4X21,8X1MM*	1
29	584.34.031.044	SCHALTHEBEL KPL. SX,SXC,SC '98	*SHIFT LEVER CPL. SX,SXC,SC '98*	1
31	502.32.050.000	STAHLSCHEIBE 6,2 X 18 X 2	*WASHER 6,2 X 18 X 2*	2
32	0015 060163	SK.BUNDSCHRAUBE M 6X16 SW=8	*HH COLLAR SCREW M 6X16 WS=8*	1
33	502.33.041.000	NORDLOCK SCHEIBEN M6 (PAAR)	*PAIR OF WASHERS M6 NORDLOCK*	1

* = NEUTEIL / NEW PART X = NACH BEDARF / AS REQUIRED

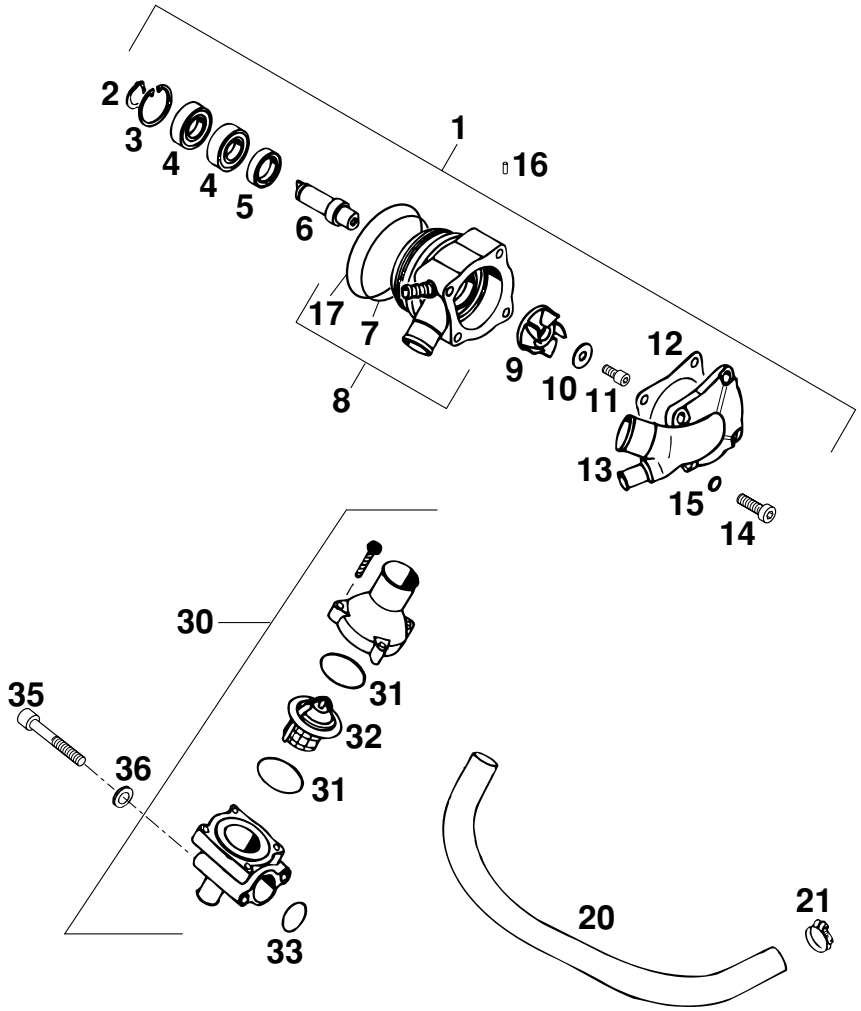

FIG	TEILNR/PARTNR	BEZEICHNUNG	*DESCRIPTION*	QTY
1	583.35.050.044	WASSERPUMPE MECHANISCH KPL.'94	*WATER PUMP MECHANIC CPL.'94*	1
2	0471 120010	SICHERUNGSRING DIN0471-12X1	*CIRCLIP DIN0471-12X1*	1
3	0472 280120	SICHERUNGSRING DIN0472 28X1,2	*CIRCLIP DIN0472-28X1,2*	1
4	0625 060016	RILLENKUGELLAGER 6001.2RSR C3	*GROOVED BALL BEARING 6001.2RSR*	2
5	0760 152472	WELLENDICHTRING 15X24X7 A-DUO	*SHAFT SEAL RING 15X24X7*	1
6	544.35.010.000	WASSERPUMPENWELLE	*WATER PUMP SHAFT*	1
7	0770 047015	O-RING 47,00X1,50 NBR 70	*O-RING 47,00X1,50 NBR 70*	1
8*	580.35.002.644	WASSERPUMPENGEHÄUSE KPL. 4T'00	*WATER PUMP CASE CPL. 4T '00*	1
9	565.35.005.300	WASSERPUMPENRAD	*WATER PUMP WHEEL*	1
10	0021 050003	SCHEIBE DIN9021-A 5,3	*WASHER DIN9021-A 5,3*	1
11	0912 050123	ISK.SCHRAUBE DIN0912-M 5X12	*AH SCREW DIN0912-M 5X12*	1
12	565.35.003.300	PUMPENDECKELDICHTUNG	*WATER PUMP COVER GASKET*	1
13	583.35.001.244	WASSERPUMPENDECKEL LC4 '99	*WATER PUMP COVER LC4 '99*	1
14	0984 060203	ZYL.SCHRAUBE DIN6912-M 6X20	*AH SCREW DIN6912-M 6X20*	4
15	0603 061001	CU-DICHTRING DIN7603- 6X10X1	*CU-SEAL RING DIN7603- 6X10X1*	4
16	0402 025580	NADELROLLE DIN5402 NRB 2,5X5,8	*NEEDLEROLL.DIN5402 NRB 2,5X5,8*	X
17*	0770 049025	O-RING 49,00X2,50 NBR	*O-RING 49,00X2,50 NBR*	1
20	583.35.025.001	KÜHLERGEWEBESCHLAUCH 12 X 3	*RADIATOR HOSE(REENFORCED)12X3*	1
21	583.35.099.000	SCHLAUCHBINDER GEMI 10-16	*HOSE CLAMP GEMI 10-16*	2
30	583.35.013.044	THERMOSTAT KPL. 70 GRAD LC4'94	*THERMOSTAT CPL. 70 DG LC4'94*	1
31	0770 320020	O-RING 32,00X2,00	*O-RING 32,00X2,00*	2
32	583.35.017.000	THERMOSTAT 70 GRAD '94	*THERMOSTAT 70 DEGREES '94*	1
33	0770 021020	O-RING 21,00X2,00 NBR70	*O-RING 21,00X2,00 NBR70*	1
35	0912 060453	ISK.SCHRAUBE DIN0912-M 6X45	*AH SCREW DIN0912-M 6X45*	2
36	0125 060003	UNTERLEGSCHEIBE DIN0125-A 6,4	*WASHER DIN0125-A 6,4*	2

* = NEUTEIL / NEW PART X = NACH BEDARF / AS REQUIRED

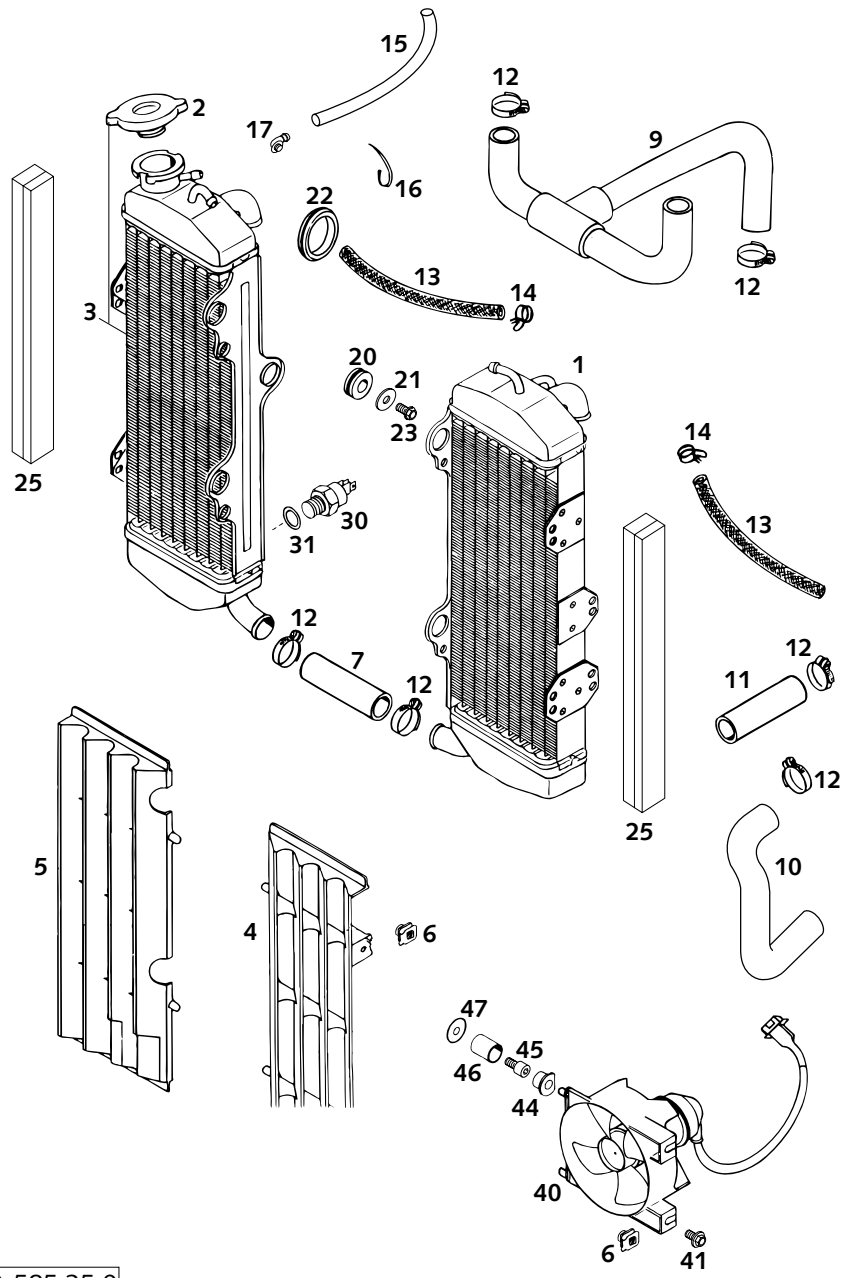

FIG	TEILNR/PARTNR	BEZEICHNUNG	*DESCRIPTION*	QTY
1	583.35.008.000	KÜHLER LINKS (45246) LC4'94	*RADIATOR L/S (45246) LC4'94*	1
2	580.35.016.000	KÜHLERVERSCHLUSS KLEIN 1,4 BAR	*RADIATOR CAP SMALL 1,4 BAR*	1
3	579.35.008.000	KÜHLER RECHTS (45335) LC4 '99	*RADIATOR R/S (45335) LC4 '99*	1
4	580.35.034.000	KÜHLERSCHUTZ LINKS SCHWARZ	*RADIATOR PROTECTOR L/S BLACK*	1
5	580.35.134.000	KÜHLERSCHUTZ RECHTS SCHWARZ	*RADIATOR PROTECTOR R/S BLACK*	1
6	502.35.033.300	KLIPS-MUTTERNHALTER M6 KP142	*SNAP-NUT HOLDER M6 KP142*	8
7	565.35.025.001	KÜHLERSCHLAUCH 18X25 PER MET.	*RADIATOR HOSE 18X25 PER METER*	0,10
9	583.35.026.000	FORMSCHLAUCH LC4'94	*PREFORMED HOSE LC4'94*	1
10	584.35.025.700	FORMSCHLAUCH 18X25 PUMPE-ZYL.	*PREFORMED HOSE 18X25 PUMP-CYL.*	1
11	583.35.024.001	KÜHLERSCHLAUCH 20 X 26	*RADIATOR HOSE 20 X 26*	0,11
12	100.01.020.000	SCHLAUCHKLEMME GEMI 16/27	*HOSE CLAMP GEMI 16/27*	9
13	544.35.024.001	ND-SCHLAUCH ID 7,5 PER METER	*HOSE ID 7,5 PER METER*	0,52
14	502.31.005.000	YDNAC - KLAMMER 10119	*HOSE CLAMP YDNAC 10119*	4
15	550.07.016.001	SCHLAUCH 7X1O PER METER	*PVC-HOSE 7X10 PER METER*	0,31
16	440.11.076.200	KABELBAND 200MM	*CABLE TIE 200MM*	X
17	503.03.089.000	WINKELSTÜCK '97	*ANGEL PIECE '97*	1
20	410.01.052.000	KABELTÜLLE D=12MM	*RUBBER SLEEVE D=12MM*	6
21	0021 060003	SCHEIBE DIN9021-A 6,4	*WASHER DIN9021-A 6,4*	6
22	546.35.022.000	TÜLLE-STEUERKOPF	*SLEEVE FOR STEERING HEAD*	2
23	0015 060123	SK.BUNDSCHRAUBE M 6X12 SW=8	*HH COLLAR SCREW M 6X12 WS=8*	6
25	581.07.011.000	SCHAUMSTOFFSTREIFEN SELBSTKL.	*FOAM RUBBER STRIP*	2
30	580 350450	THERMOSCHALTER 80-85 GRAD '94	*THERMOSWITCH 80-85 DG '94*	1
31	0603 142015	ALU-DICHTRG. DIN7603-14X20X1,5	*ALU SEALRING DIN7603-14X20X1,5*	1
40	583.35.041.044	LÜFTER KPL. MIT GEHÄUSE	*FAN CPL. WITH CASE*	2
41	0014 060103	SK.BUNDSCHRAUBE M 6X10 SW=8	*HH COLLAR SCREW M 6X10 WS=8*	4
44	441.06.018.000	KUNSTSTOFFKAPPE	*PLASTIC CAP*	2
45	0912 060123	ISK.SCHRAUBE DIN0912-M 6X12	*AH SCREW DIN0912-M 6X12*	2
46	583.35.043.000	LÜFTERHALTERUNG 13 X 16 X 20	*FAN SUPPORT 13 X 16 X 20*	2
47	510.06.097.000	SCHEIBE 6,4X21,8X1MM	*WASHER 6,4X21,8X1MM*	2

* = NEUTEIL / NEW PART X = NACH BEDARF / AS REQUIRED

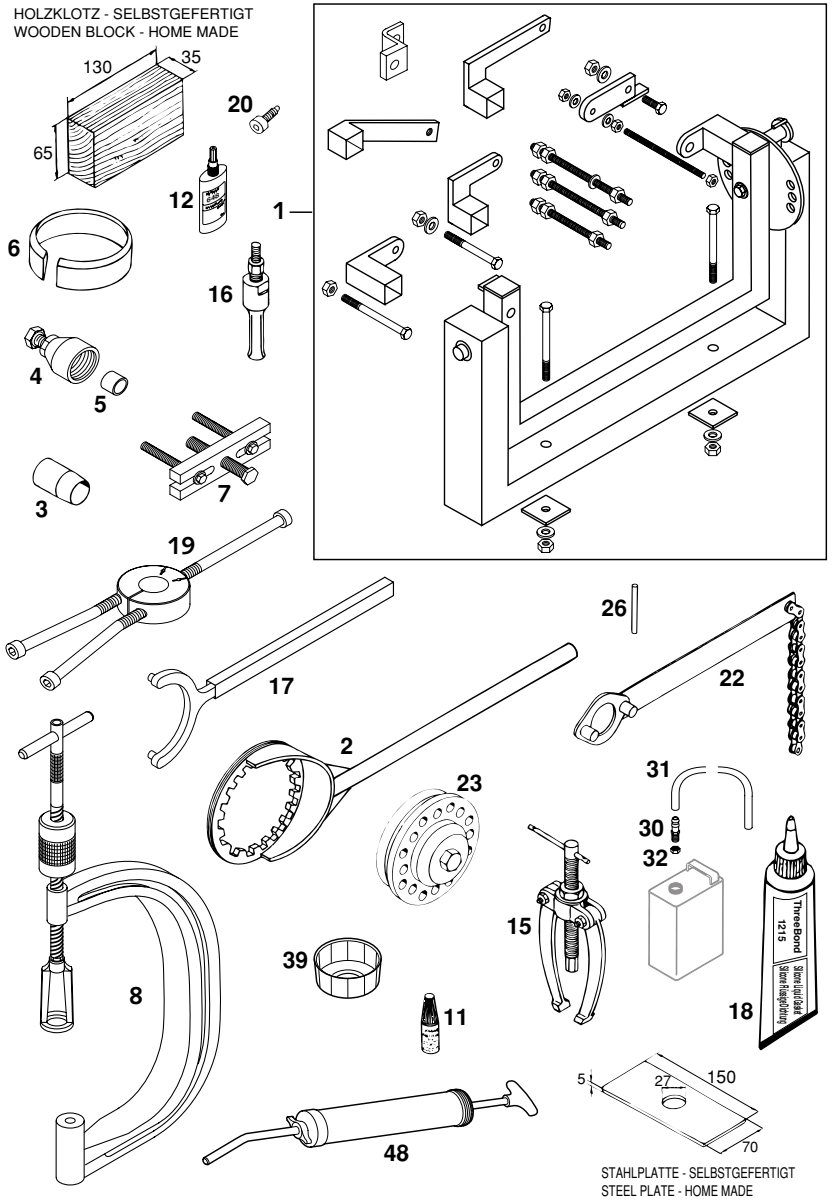

FIG	TEILNR/PARTNR	BEZEICHNUNG	*DESCRIPTION*	QTY
1	560.12.001.000	UNIVERSALMONTAGEBOCK '96	*UNIVERSAL MOUNTING RACK '96*	1
2	583.29.003.000	KUPPLUNGSHALTER D=160MM LC4'94	*CLUTCH HOLDER D=160MM LC4'94*	1
3	580.12.005.025	MONTAGEHÜLSE D=25MM FÜR KURBELW.SIMMERRING LINKS	*MOUNTING SLEEVE D=25MM FOR CRANKSHAFT SEAL L/S*	1
4	584.29.009.000	SCHWUNGRADABZIEHER	*MAGNETO EXTRACTOR*	1
5	584.29.031.000	SCHUTZKAPPE F. KURBELWELLE M16	*PROTECTOR CAP F.CRANKSHAFT M16*	1
6	580.12.015.101	KOLBEN-MONTAGERING D=101MM 620/640/660 LC4	*PISTON RING COMPRESSOR D=101MM 620/640/660 LC4*	1
7*	590.29.021.000	ABBZIEHER PRIM.RAD-KUPP.MITN.	*EXTRACT.PRIM.GEAR-INNER CLUTCH*	1
8*	590.29.019.000	VENTILFEDERHEBER	*VALVE SPRING LEVER*	1
11	6 899 785	LOCTITE 243 BLAU 6CCM	*LOCTITE 243 BLUE 6CCM*	X
12	584.29.059.000	LOCTITE 648 GRÜN 20ML	*LOCTITE 648 GREEN 20ML*	X
15	151.12.017.000	LAGERAUSZIEHER	*BEARING EXTRACTOR*	1
16	151.12.018.000	EINSATZ 12-16 MM	*INTERN.BEAR.PULLER 12-16 MM*	1
16	151.12.018.100	EINSATZ 18-23 MM	*INTERN.BEAR.PULLER 18-23 MM*	1
17	584.29.012.000	HALTESCHLÜSSEL F. SCHWUNGRAD	*HOLDING WRENCH FOR WHEEL*	1
18	309098	SILIKONDICHTMASSE THREE-BOND	*SILICON GASKET THREE-BOND*	1
19*	584.29.037.043	MONTAGEW.F.LAGERINNENR. NJ 207	*MOUNTING TOOL F.BEARING NJ 207*	1
20	580.30.080.000	FIXIERSCHRAUBE M8	*LOCATING SCREW M8*	1
22	510.12.012.000	HALTESCHLÜSSEL F. KETTENRITZEL	*HOLDING SPANNER FOR SPROCKET*	1
23	546.29.027.000	NIETWERKZEUG FÜR KUPPLUNG	*RIVETTING TOOL FOR CLUTCH*	1
26	580.29.026.007	GRENZLEHRDORN F. VENTILFÜHRUNG D=7,O5MM	*LIMIT PLUG GAUGE F.VALVE GUIDE D=7,05MM*	1
30	590.30.022.000	ENTLÜFTUNGSSTUTZEN M8 SW=10'99	*BLEEDER FLANGE M8 WS=10 '99*	1
31	310.07.107.001	PVC-SCHLAUCH 6X9 MM PER METER	*PVC-HOSE 6X9 MM PER METER*	0,3
32	0934 080003	SK.MUTTER DIN0934-M 8	*HEXAGON NUT DIN0934-M 8*	1
39	583.29.039.000	SCHLÜSSEL FÜR SCHRAUBFILTER	*WRENCH SCREW FILTER*	1
48	584.29.048.000	SPRITZE F. RAHMENBRUSTROHR '99 ENTLÜFTEN FÜR RAHMENBRUSTROHR	*INJEKTION FOR FRONT PIPE '99 DEAERATE FOR FRONT PIPE*	1

* = NEUTEIL / NEW PART X = NACH BEDARF / AS REQUIRED

TECHNISCHE DATEN – MOTOR 660 LC4 RALLYE 2000

Motor	**660 LC4**
Bauart	1-Zylinder 4-Takt Otto-Motor mit Ausgleichswelle, flüssigkeitsgekühlt, mit E-Starter
Hubraum	653,7 cm^3
Bohrung/Hub	102 / 80 mm
Verdichtung	11,8 : 1
Kraftstoff	bleifreier Superkraftstoff mit mindestens ROZ 95
Steuerung	4 Ventile über Kipphebel u. 1 Nockenwelle gesteuert, Antrieb der Nockenwelle mit Einfachkette
Nockenwelle	249/1
Ventildurchmesser	Einlaß: 36 mm Auslaß: 30 mm
Ventilspiel kalt	Einlaß: 0,10 mm Auslaß: 0,10 mm
Kurbelwellenlagerung	2 Zylinderrollenlager
Pleuellager	Nadellager
Kolbenbolzenlager	Bronzebüchse
Kolben	Leichtmetall – geschmiedet
Kolbenringe	1 Kompressionsring, 1 Minutenring, 1 Ölabstreifring
Motorschmierung	Druckumlaufschmierung mittels Eatonpumpe
Motoröl	siehe unten #
Füllmenge Motoröl	2,1 Liter einschließlich Rahmen
Primärtrieb	gerade verzahnte Stirnräder 30:81 Z
Kupplung	Mehrscheibenkupplung im Ölbad
Getriebe	5-Gang klauengeschaltet
Zündanlage	kontaktlos gesteuerte DC- CDI Zündanlage mit digitaler Zündverstellung, Typ KOKUSAN
Zündzeitpunkt	Verstellung bis max. 38° v. OT bei 6000/min
Generator	12V 200W
Zündkerze	NGK DPR8 EA9
Elektrodenabstand	0,9 mm
Kühlung	Flüssigkeitskühlung, permanente Umwälzung der Kühlflüssigkeit durch Wasserpumpe
Kühlflüssigkeit	1 Liter, Mischungsverhältnis 40% Frostschutz, 60% Wasser, mindestens –25° C
Starthilfe	Kickstarter, Elektrostarter

ANZUGSDREHMOMENTE - MOTOR		
Sechskantmutter Primärrad	M20x1,5	Loctite 243 + 220 Nm
Sechskantmutter Schwungrad	M16x1,25 links	80° C + 150 Nm
Sechskantmutter für Kupplungsmitnehmer	M18x1,5	80 Nm
Kickstarter-Anschlagschraube	M12x1,5	50 Nm
Innensechskantschrauben der Freilaufnabe	M6x12/M6x12,5	Loctite 648 + 18 Nm
Innensechskantschrauben der Ölpumpen	M6	Loctite 243 + 8 Nm
Sechskantschraube Nockenwellenrad	M10	Loctite 243 + 35 Nm
Schrauben Zylinderkopf-Oberteil	M6x25/M6x65/M6x70 (8.8)	8 Nm
Schrauben Zylinderkopf-Oberteil	M6x50/M6x55 (12.9)	20 Nm
Zylinderkopfschrauben	M10	60 Nm
Bundmuttern am Zylinderfuß	M10	50 Nm
Sechskantschraube Kettenrad	M10	Loctite 243 + 40 Nm
Ölablaßschraube	M22x1,5	30 Nm
Magnetschraube	M12x1,5	20 Nm
Verschlußschraube Bypaßventil	M12x1,5	20 Nm
Hohlschrauben Ölleitungen	M8x1	10 Nm
Hohlschrauben Ölleitungen	M10x1	15 Nm
Düsenschraube Kupplungsdeckel	M8	10 Nm
Verschlußschraube Steuerkettenspanner	M12x1,5	20 Nm
Kontermutter Ventileinstellschrauben	M7x0,75	20 Nm
Kurbelwellen- Blockierschraube	M8	25 Nm
Motorbefestigungsschrauben	M8	40 Nm
Motorbefestigungsschrauben	M10	70 Nm

GETRIEBEÜBERSETZUNG				
Primär-übersetzung	Getriebeübersetzung	Orig. Übersetzung Hinterrad	Lieferbare Kettenritzel	Lieferbare Kettenräder hinten
30:81	1.Gang 14:35 2.Gang 15:24 3.Gang 18:21 4.Gang 20:19 5.Gang 22:18	17:44	15 Z 16 Z für Kette 17 Z 5/8 x 1/4"	42 Z für Kette 44 Z 5/8 x 1/4" 45 Z

VERGASER - GRUNDEINSTELLUNG	
	660 LC4
Vergasertype	PHM40 SD
Hauptdüse	195
Nadeldüse	DR 272
Leerlaufdüse	45
Düsennadel	K 51
Nadelposition von oben	II
Gemischreg.Schr. offen	1,5 Umdr.
Gasschieber	40
Startdüse	45
Drosselung	—

#

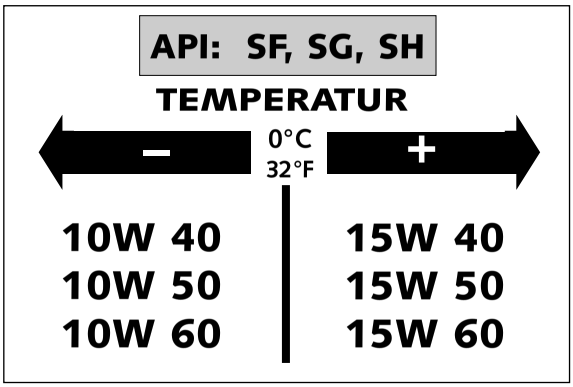

Motoröl

Verwenden Sie nur Markenöle, welche die Qualitätsanforderungen der API-Klassen SF, SG oder SH (Angaben auf dem Behälter) erfüllen oder übertreffen. Es können sowohl Mineralöle als auch Syntheticöle mit den hier angegebenen Spezifikationen verwendet werden.

! VORSICHT !

ZU WENIG ODER QUALITATIV MINDERWERTIGES MOTORÖL FÜHRT ZU VORZEITIGEM VERSCHLEISS DES MOTORS.

VERGASER - GRUNDEINSTELLUNG	
	660 LC4 (20kW)
Vergasertype	PHM40 SD
Regulierungsnummer	110996
Hauptdüse	155
Nadeldüse	DR 268
Leerlaufdüse	45
Düsennadel	K 51
Nadelposition von oben	III
Gemischreg.Schr. offen	1,5 Umdr.
Gasschieber	40
Startdüse	45
Drosselung	Schieberanschlag 26mm

TECHNICAL DATA – ENGINE 660 LC4 RALLYE 2000

Type	**660 LC4**
Design	Liquid-cooled single cylinder 4-stroke engine with balancer shaft and electric starter
Displacement	653,7 cm^3
Bore / Stroke	102 / 80 mm
Ratio	11,8 : 1
Fuel	unleaded premium gasoline with a least RON 95
Valve timing	4 valves over rocker arm and 1 overhead camshaft, camshaft drive through single chain
Camshaft	249/1
Valve diameter	Intake: 36 mm Exhaust: 30 mm
Valve clearence cold	Intake: 0.10 mm Exhaust: 0.10 mm
Crank shaft bearing	2 cylinder roller bearing
Connecting rod bearing	needle bearing
Top end bearing	bronze bushing
Piston	forged aluminium alloy
Piston rings	1 compression ring, 1 taper face ring, 1 oil scraper ring
Engine lubrication	2 Eaton-Oilpumps
Quantity of engine oil	see table #
Engine oil	2,1 liters including frame
Primary ratio	straight geared spur wheels 30 : 81 teeth
Clutch	multi disc clutch in oil bath
Transmission	5-speed claw shifted
Ignition system	contactless DC- CDI ignition with digital advanced system type KOKUSAN
Ignition timing	adjustment to max. 38° BTDC at 6000 rpm
Generator	12V 200W
Spark plug	NGK DPR8 EA9
Spark plug gap	0.9 mm
Cooling system	liquid cooled, permanent rotation of cooling liquid through mechanic driven water pump
Cooling liquid	1 liter, 40% antifreeze, 60% water, at least –25° C (–13° F)
Starting equipment	electric starter, kick starter

TIGHTENING TORQUES - ENGINE			
Hexagon nut at primary gear	M20x1.5	Loctite 243 + 220 Nm	(162 ft.lb)
Collar nut flywheel	M16x1.25 LH thread	80° C + 150 Nm	(132 ft.lb)
Hexagon nut for inner clutch hub	M18x1.5	80 Nm	(60 ft.lb)
Kickstarter stop screw	M12x1.5	50 Nm	(35 ft.lb)
Allan head screws oil pump	M6	Loctite 243 + 8 Nm	(6 ft.lb)
Allan head screws freewheel hub	M6x12/M6x12.5	Loctite 648 + 18 Nm	(13 ft.lb)
Hexagon screw camshaft gear	M10	Loctite 243 + 35 Nm	(26 ft.lb)
Allan head screw cylinder head top sect.	M6x25/M6x65/M6x70 (8.8)	8 Nm	(6 ft.lb)
Allan head screw cylinder head top sect.	M6x50/M6x55 (12.9)	20 Nm	(15 ft.lb)
Cylinder head screws	M10	60 Nm	(44 ft.lb)
Collar nuts at cylinder base	M10	50 Nm	(35 ft.lb)
Hexagon screw chain sprocket	M10	Loctite 243 + 40 Nm	(30 ft.lb)
Oil drain plug	M22x1.5	30 Nm	(22 ft.lb)
Magnetic plug	M12x1.5	20 Nm	(15 ft.lb)
Plug bypass valve	M12x1.5	20 Nm	(15 ft.lb)
Hollow screws oil lines	M8x1	10 Nm	(7.4 ft.lb)
Hollow screws oil lines	M10x1	15 Nm	(11 ft.lb)
Jet screw clutch cover	M8	10 Nm	(7,4 ft.lb)
Screw plug timing-chain tensioner	M12x1.5	20 Nm	(15 ft.lb)
Counternuts valve adjusting screws	M7x0.75	20 Nm	(15 ft.lb)
Crankshaft locking bolt	M8	25 Nm	(19 ft.lb)
Engine mounting bolt	M8	40 Nm	(30 ft.lb)
Engine mounting bolt	M10	70 Nm	(50 ft.lb)

GEAR RATIOS				
Primary ratio	Transmission	Original final drive ratio	Available chain drive sprockets	Available final drive sprockets
30:81	1st gear 14:35 2nd gear 15:24 3rd gear 18:21 4th gear 20:19 5th gear 22:18	17:44	15 t 16 t for chain 17 t 5/8 x 1/4"	42 t for chain 44 t 5/8 x 1/4" 45 t

BASIC CARBURETOR SETTING	
	660 LC4
Type	PHM40 SD
Main jet	195
Needle jet	DR 272
Idling jet	45
Jet needle	K 51
Needle clip pos. f. top	II
Mixt. adj. screw open	1,5 Umdr.
Throttle valve	40
Starting jet	45
Performance restrictor	—

#

API: SF, SG, SH

TEMPERATURE

– 0°C 32°F **+**

10W 40	**15W 40**
10W 50	**15W 50**
10W 60	**15W 60**

Engine oil

Use only oil brands, which meet quality requirements of API-classes SF, SG or SH (informations on bottles) or higher. Both, mineral and synthetic oils with above specifications can be used.

! CAUTION !

POOR OIL QUALITY OR MINOR QUANTITY EFFECT EARLY ENGINE-WEAR.

BASIC CARBURETOR SETTING	
	660 LC4 (20kW)
Type	PHM40 SD
Setting number	110996
Main jet	155
Needle jet	DR 268
Idling jet	45
Jet needle	K 51
Needle clip pos. f. top	III
Mixt. adj. screw open	1,5 Umdr.
Throttle valve	40
Starting jet	45
Performance restrictor	slide stop 26mm

320803

KTM SPORTMOTORCYCLE AG
5230 Mattighofen
Austria
Internet: www.ktm.at

KTM empfiehlt Shell ADVANCE MOTORCYCLE OILS

suspension WP