SPAREPARTSMANUAL2005

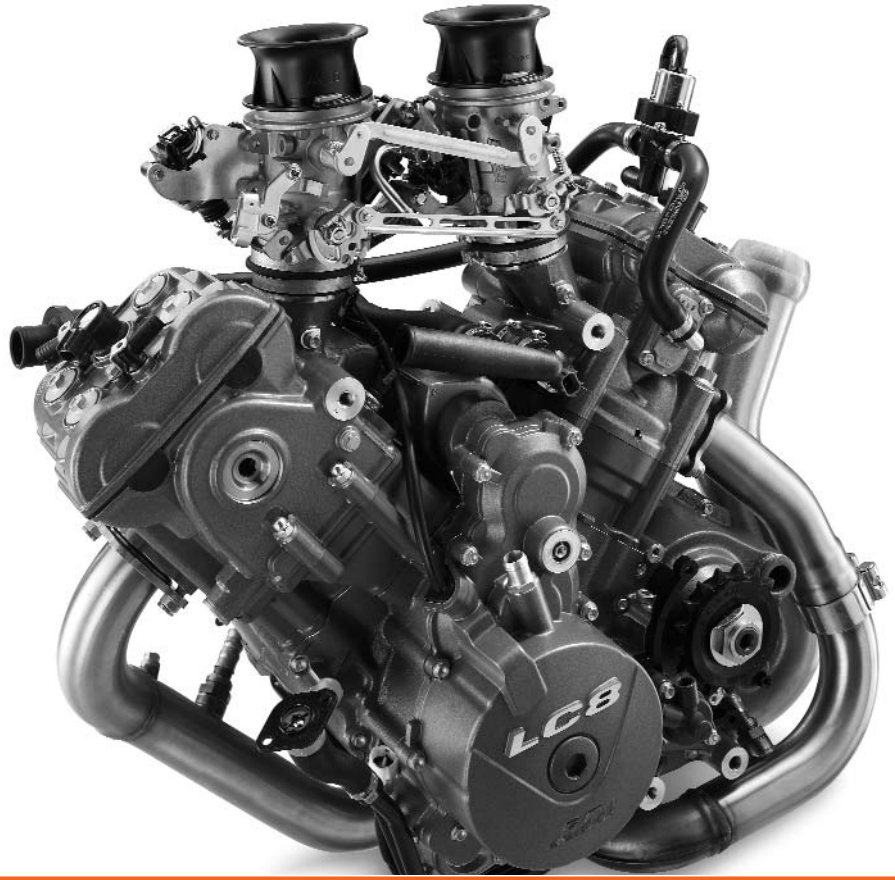

ERSATZTEILKATALOG: MOTOR

SPARE PARTS MANUAL: ENGINE

990 SUPERDUKE

KTM

INHALT » *INDEX*

MOTORGEHÄUSE
ENGINE CASE

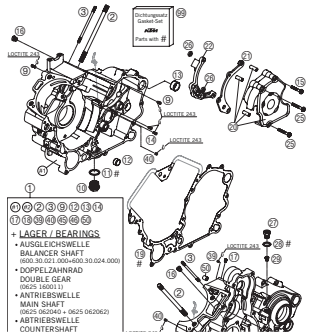

3

KUPPLUNGSDECKEL
CLUTCH COVER

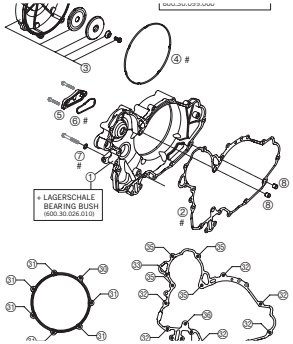

5

KURBELWELLE, KOLBEN
CRANKSHAFT, PISTON

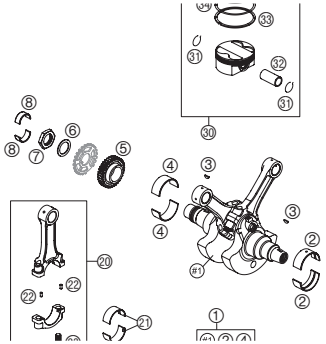

6

AUSGLEICHSWELLE
BALANCER SHAFT

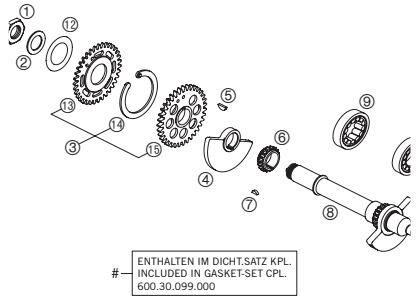

7

ZYLINDER
CYLINDER

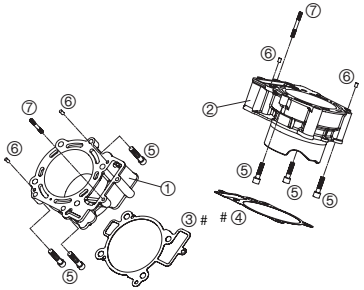

8

ZYLINDERKOPF VORNE
CYLINDER HEAD FRONT

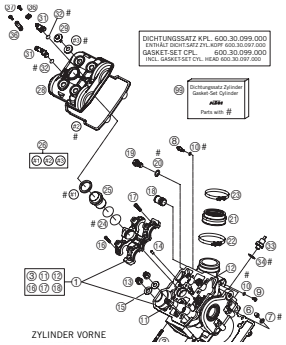

9

ZYLINDERKOPF HINTEN
CYLINDER HEAD REAR

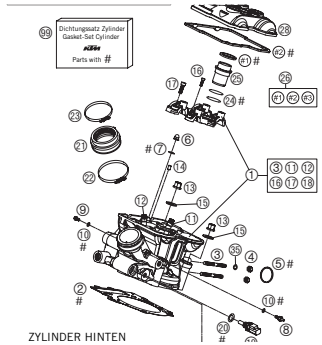

10

SEKUNDÄRLUFTSYSTEM
SECONDARY AIR SYSTEM

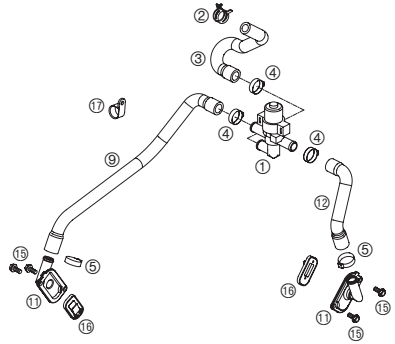

11

VENTILTRIEB
VALVE DRIVE

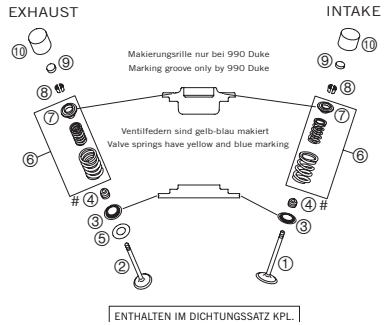

12

STEUERTRIEB
TIMING VALVE

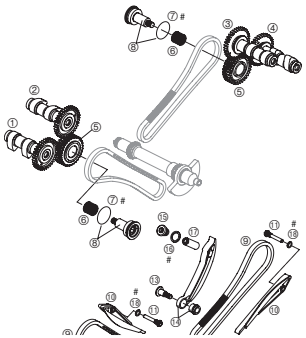

13

SCHMIERSYSTEM
LUBRICATING SYSTEM

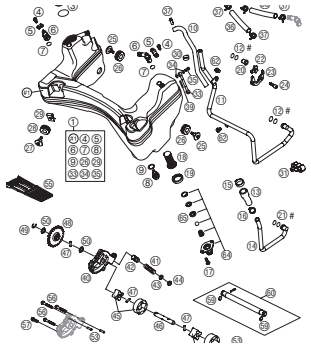

14

DROSSELKLAPPENKÖRPER
THROTTLE BODY

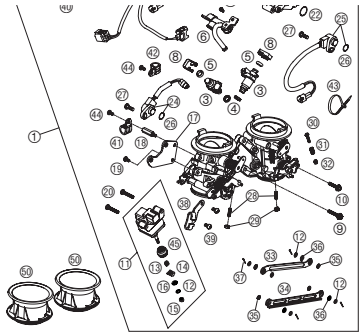

16

INHALT » *INDEX*

ZÜNDANLAGE DENSO
IGNITION SYSTEM DENSO

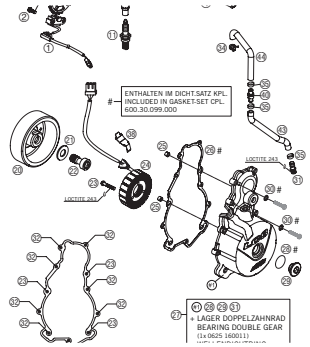

18

ELEKTROSTARTER
ELECTRIC STARTER

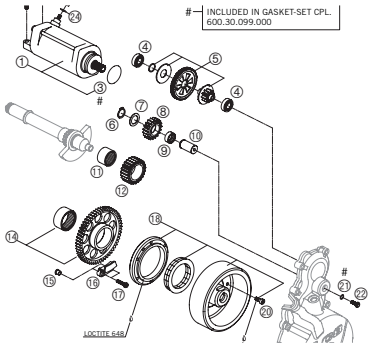

19

KUPPLUNG
CLUTCH

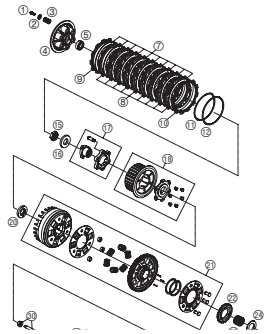

20

GETRIEBE I - ANTRIEBSWELLE
TRANSMISSION I - MAIN SHAFT

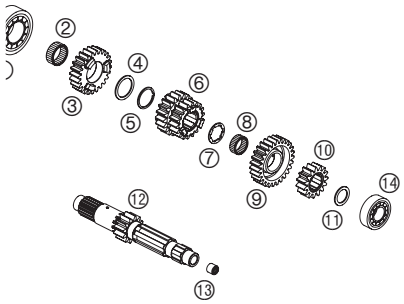

21

GETRIEBE II - ABTRIEBSWELLE
TRANSMISSION II - COUNTERSHAFT

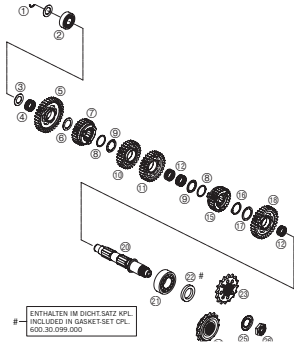

22

SCHALTUNG
SHIFTING MECHANISM

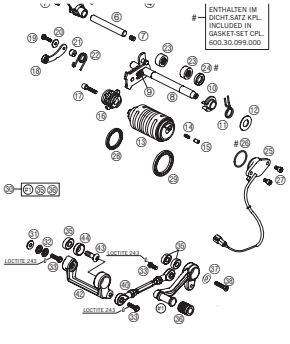

23

WASSERPUMPE
WATER PUMP

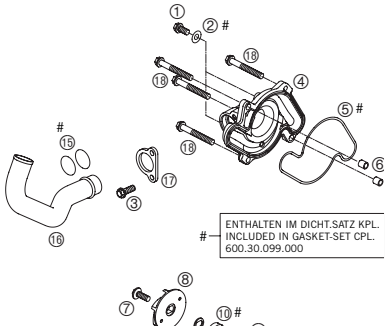

25

KÜHLSYSTEM
COOLING SYSTEM

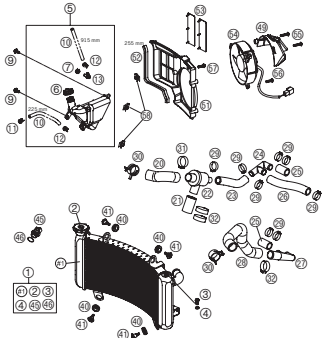

26

SPEZIALWERKZEUGE MOTOR
SPECIAL TOOLS ENGINE

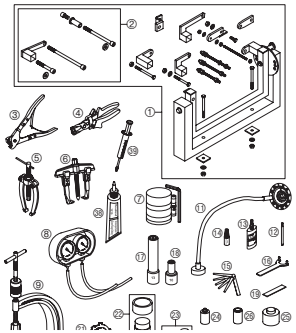

27

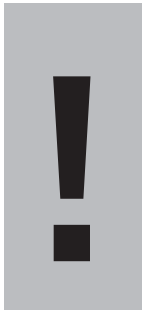

Alle enthaltenen Angaben sind unverbindlich. Die KTM-Sportmotorcycle AG behält sich insbesondere das Recht vor, technische Angaben, Preise, Farben, Formen, Materialien, Dienst- und Serviceleistungen, Konstruktionen, Ausstattungen und ähnliches ohne vorheriger Ankündigung und ohne Angabe von Gründen zu ändern bzw. ersatzlos zu streichen, sie an lokale Gegebenheiten anzupassen sowie die Fertigung eines bestimmten Modells ohne vorherige Ankündigung einzustellen. KTM übernimmt keine Haftung für Liefermöglichkeiten, Abweichungen von Abbildungen und Beschreibungen sowie Druckfehler und Irrtümer. Die abgebildeten Modelle enthalten zum Teil Sonderausstattungen, die nicht zum serienmäßigen Lieferumfang gehören.

© 2004 by KTM-SPORTMOTORCYCLE AG, Mattighofen AUSTRIA; Alle Rechte vorbehalten; Nachdruck, auch auszugsweise, nur mit schriftlicher Genehmigung von KTM-SPORTMOTORCYCLE AG, Mattighofen

All information contained is without obligation. KTM-Sportmotorcycle AG particularly reserves the right to modify any equipment, technical specifications, prices, colors, shapes, materials, services, service work, constructions, equipment and the like so as to adapt them to local conditions or to cancel any of the above items, all without previous announcement and without giving reasons. KTM may stop manufacturing certain models without previous notice. KTM shall not be held liable for any deviations of availability and/or ability to deliver, illustrations, descriptions, printing and/or other errors. The illustrated models partly contain extra equipment, which is not applied to standard models.

© 2004 by KTM-SPORTMOTORCYCLE AG, Mattighofen AUSTRIA; All rights reserved; Reprint, also in extracts, with written allowance of KTM-SPORTMOTORCYCLE AG, Mattighofen only.

MOTORGEHÄUSE » *ENGINE CASE*

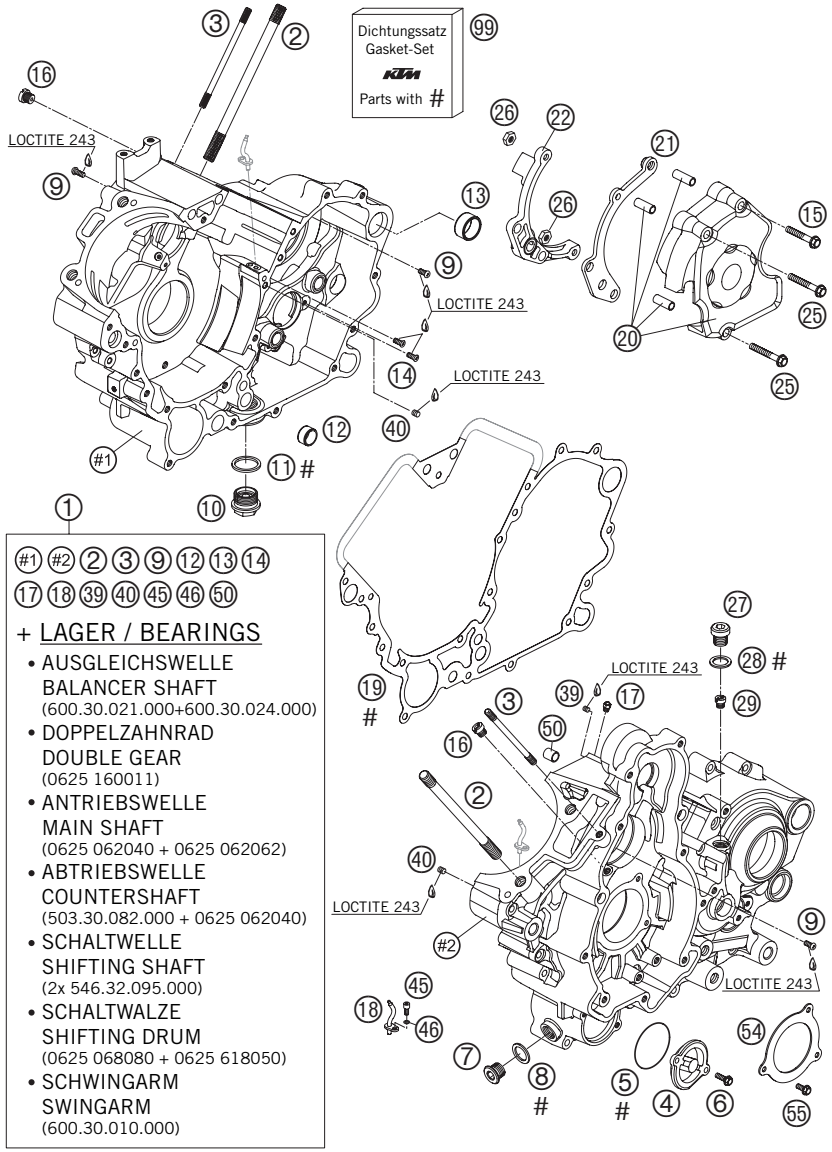

05-610.30.0

FIG	TEILNR/PARTNR	BEZEICHNUNG	*DESCRIPTION*	QTY
1	600.30.000.144	MOTORGEHÄUSE KPL. M.LAGER 05	*ENGINE CASE CPL. W.BEARINGS 05*	1
2	600.30.043.000	STIFTSCHR. M 10X161 10.9 03	*STUD M 10X161 10.9 03*	8
3	600.30.043.010	STIFTSCHRAUBE M 6X101 10.9 03	*STUD M 6X101 10.9 03*	2
4	590.38.041.000	ÖLFILTERDECKEL RACING	*OIL FILTER COVER RACING*	1
5	0770 400025	O-RING 40,00X2,50 NBR 70	*O-RING 40,00X2,50 NBR 70*	1
6	0015 050163	SK.BUNDSCHRAUBE M 5X16 SW=8	*HH COLLAR SCREW M 5X16 WS=8*	2
7	600.38.033.050	VERSCHLUSSCHR.M14X1,5 ALU ISK	*PLUG SCREW M14X1,5 ALU AH*	1
8	0603 142016	CU-DICHTRING 14X20X1,5 LC8 02	*CU-SEAL RING 14X20X1,5 LC8 02*	1
9	0018 050103	INNENTORX LINSENK. M5X10 8.8	*INT. TORX OVAL HEAD M 5X10 8.8*	3
10	580.38.019.050	ABLASSCHRAUBE M. MAGNET	*DRAIN PLUG W. MAGNET*	1
11	580.38.017.100	CU-DICHTRING DIN7603-22X27X2	*CU-SEAL RING DIN7603-22X27X2*	1
12	583.30.023.000	PASSHÜLSE 17 X 14 X 9,5	*DOWEL 17 X 14 X 9,5*	1
13	600.30.023.000	PASSHÜLSE 20,1X24X12 03	*DOWEL 20,1X24X12 03*	1
14	0019 050103	INNENTORX SENKKOPF M5X10 8.8	*INT. TORX FLAT HEAD M 5X10 8.8*	2
15	0015 060303	SK.BUNDSCHRAUBE M 6X30 SW=8	*HH COLLAR SCREW M 6X30 WS=8*	1
16	590.30.054.000	DÜSE 60 DELLORTO M6X0,75	*JET 60 DELLORTO M6X0,75*	2
17	600.30.063.070	ÖLSPRITZDÜSE 70 M5	*OIL JET 70 M5*	2
18	600.30.064.000	ÖLSPRITZROHR GEBOGEN "70" 05	*OIL INJECT.TUBE CURVED "70" 05*	2
19	600.30.039.100	MOTORGEHÄUSEDICHTUNG 0,5MM 05	*ENGINE CASE GASKET 0,5MM 05*	1
20	600.30.060.044	KETTENRITZELABDECKUNG KPL. 03	*CHAIN SPROCKET COVER CPL. 03*	1
21	610.30.047.000	KETTENAUSFALLSCHUTZ KPL. 05	*CHAIN SECURING GUIDE KPL. 05*	1

05-610.30.0

* **NEUTEIL / *NEW PART*** X **NACH BEDARF / *AS REQUIRED***

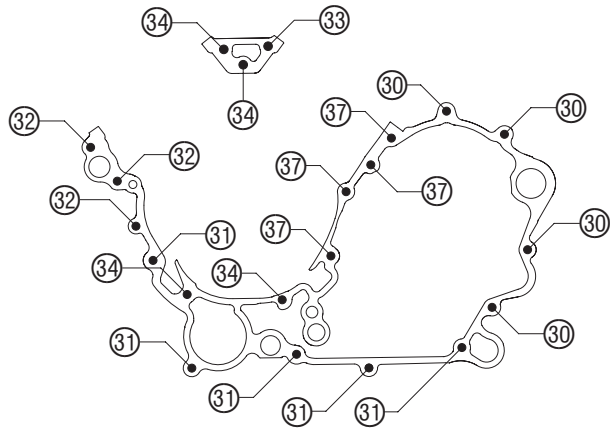

05-610.30.9

MOTORGEHÄUSE » *ENGINE CASE*

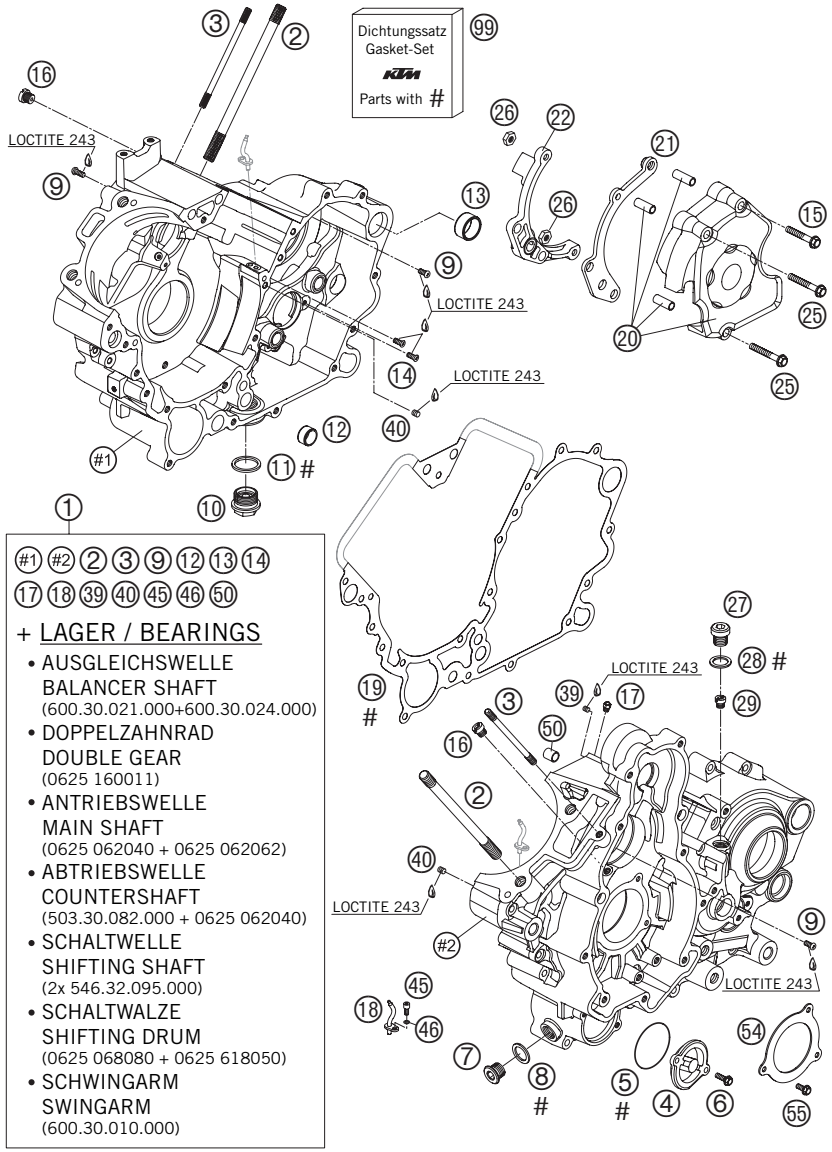

05-610.30.0

FIG	TEILNR/PARTNR	BEZEICHNUNG	*DESCRIPTION*	QTY
22	600.32.063.000	ADAPTER FÜR HYDR.KUPPUNG 03	*ADAPTER F. HYDR. CLUTCH 03*	1
25	0015 060353	SK.BUNDSCHRAUBE M 6X35 SW=8	*HH COLLAR SCREW M 6X35 WS=8*	2
26	0985 060003	SS.MUTTER DIN0985-M 6	*SELF LOCK. NUT DIN0985-M 6*	2
27	490.30.029.000	ÖLABLASSCHR. ISK M10X1,5 SW=6	*OIL DRAIN PLUG M10X1,5 AH-WS=6*	1
28	0603 100141	CU-DICHTRING DIN7603-10X14X1	*COPPER GASKET DIN7603-10X14X1*	1
29	600.38.029.000	REDUZIERDÜSE "30" M6X0,75	*REDUCING JET "30" M6X0,75*	1
30	0015 060403	SK.BUNDSCHRAUBE M 6X40 SW=8	*HH COLLAR SCREW M 6X40 WS=8*	4
31	0015 060603	SK.BUNDSCHRAUBE M 6X60 SW=8	*HH COLLAR SCREW M 6X60 WS=8*	5
32	0015 060653	SK.BUNDSCHRAUBE M 6X65 SW=8	*HH COLLAR SCREW M 6X65 WS=8*	3
33	0015 060703	SK.BUNDSCHRAUBE M 6X70 SW=8	*HH COLLAR SCREW M 6X70 WS=8*	1
34	0015 060753	SK.BUNDSCHRAUBE M 6X75 SW=8	*HH COLLAR SCREW M 6X75 WS=8*	4
37	0015 060903	SK.BUNDSCHRAUBE M 6X90 SW=8	*HH COLLAR SCREW M 6X90 WS=8*	4
39	0916 050042	GEWINDESTIFT DIN916 M5X4-45H	*THREAD PIN DIN916 M5X4-45H*	2
40	0551 060050	GEWINDESTIFT DIN0551-M 6X 5	*THREAD PIN DIN0551-M 6X 5*	2
45	0912 040103	ISK.SCHRAUBE DIN0912-M 4X10	*AH.SCREW DIN0912-M 4X10*	2
46	0770 035020	O-RING 3,5X2,00 NBR	*O-RING 3,5X2,00 NBR*	2
50	490.30.090.000	PASSHÜLSE 9,8 X 7 X 10	*DOWEL 9,8 X 7 X 10*	2
54	600.30.084.000	LAGERSCHALENHALTEBLECH 05	*BRACKET FOR BEARING INSERT 05*	2
55	0015 050123	SK.BUNDSCHRAUBE M 5X12 SW=8	*HH COLLAR SCREW M 5X12 WS=8*	6
99	600.30.099.000	DICHTUNGSSATZ KPL. 03	*GASKET SET CPL. 03*	1

05-610.30.0

* NEUTEIL / *NEW PART* X NACH BEDARF / *AS REQUIRED*

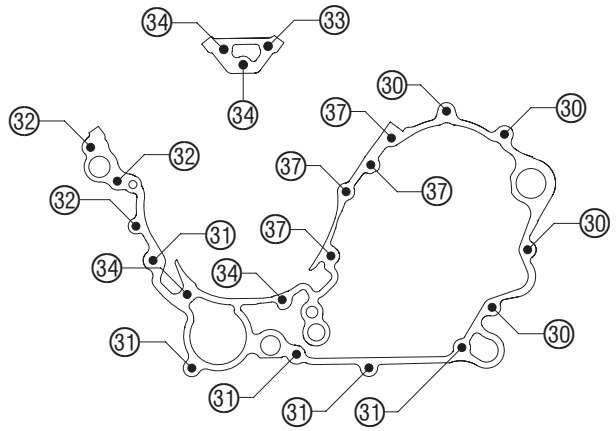

05-610.30.9

KUPPLUNGSDECKEL » *CLUTCH COVER*

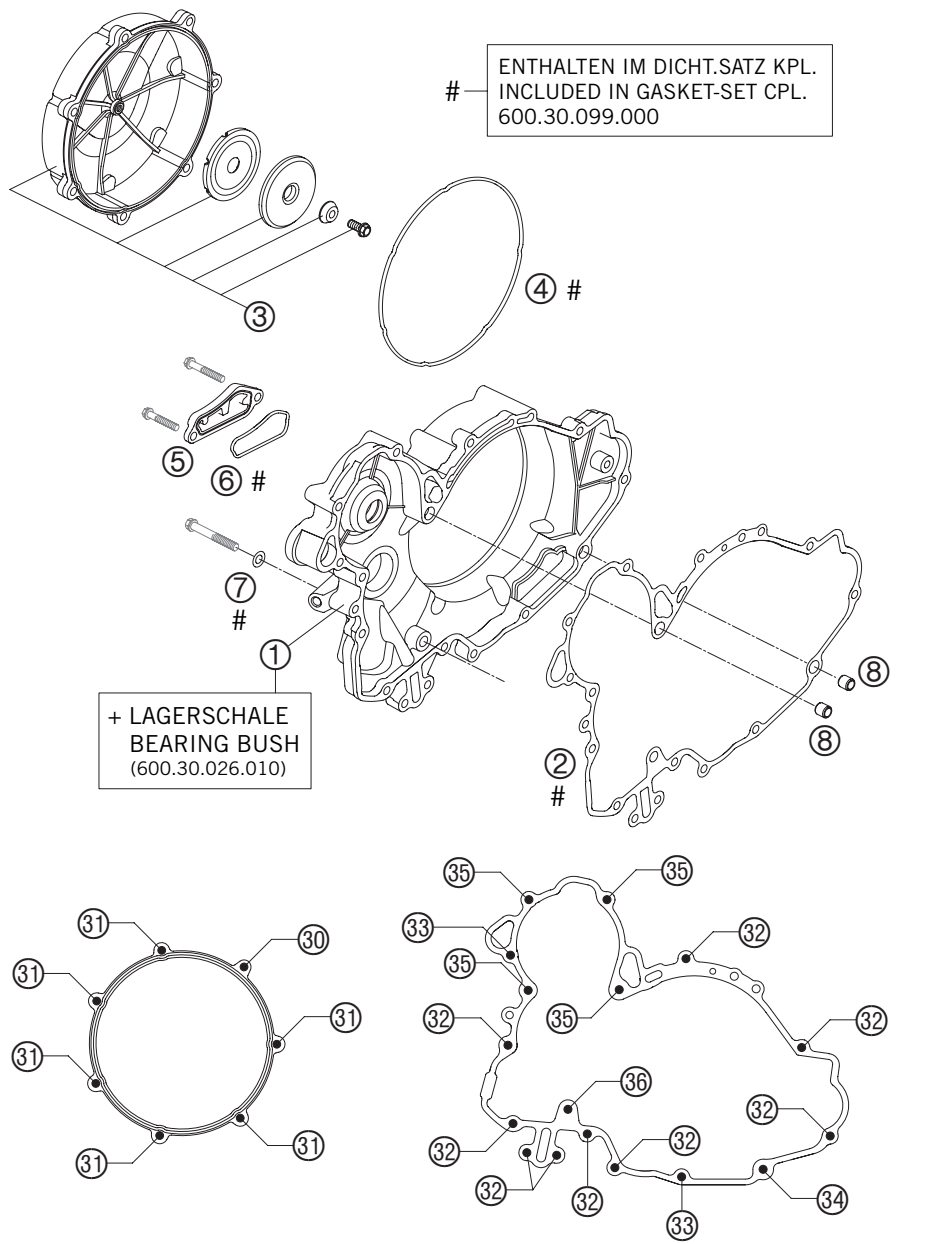

FIG	TEILNR/PARTNR	BEZEICHNUNG	*DESCRIPTION*	QTY
1	600.30.001.044	KUPPLUNGSDECKEL LC8 KPL. 03	*CLUTCH COVER LC8 CPL. 03*	1
2	600.30.025.000	KUPPL.-DECKELDI.INNEN KLI.SIL	*CLUT.COV. GASK. INSIDE KLI.SIL*	1
3	600.30.126.044	KUPPLUNGSAUSSENDECKEL KPL. 05	*OUTER CLUTCH COVER CPL. 05*	1
4	600.30.027.000	FORMRINGDICH.KUPPL.2X3,1 VAMAC	*GASKET RING CLUTCH 2X3,1 VAMAC*	1
5	600.30.012.100	VERSCHLUSSDE. ÖLSIEB 03	*CLOS. COVER OIL SCR. MILLED 03*	1
6	600.30.012.050	FORMRING 1,8X2,5 VAMAC 03	*MOLDED RING 1,8X2,5 VAMAC 03*	1
7	0603 082131	CU-DICHTRING DIN7603- 8,2X13X1	*COPPER GASK.DIN7603- 8,2X13X1*	1
8	490.30.090.000	PASSHÜLSE 9,8 X 7 X 10	*DOWEL 9,8 X 7 X 10*	2
30	0015 060853	SK.BUNDSCHRAUBE M 6X85 SW=8	*HH COLLAR SCREW M 6X85 WS=8*	1
31	0015 060253	SK.BUNDSCHRAUBE M 6X25 SW=8	*HH COLLAR SCREW M 6X25 WS=8*	6
32	0015 060303	SK.BUNDSCHRAUBE M 6X30 SW=8	*HH COLLAR SCREW M 6X30 WS=8*	9
33	0015 060353	SK.BUNDSCHRAUBE M 6X35 SW=8	*HH COLLAR SCREW M 6X35 WS=8*	2
34	0015 060403	SK.BUNDSCHRAUBE M 6X40 SW=8	*HH COLLAR SCREW M 6X40 WS=8*	1
35	0015 060603	SK.BUNDSCHRAUBE M 6X60 SW=8	*HH COLLAR SCREW M 6X60 WS=8*	4
36	0015 080603	SK.BUNDSCHRAUBE M 8X60 SW=10	*HH COLLAR SCREW M 8X60 WS=10*	1

05-610.30.4

* NEUTEIL / *NEW PART* X NACH BEDARF / *AS REQUIRED*

KURBELWELLE · KOLBEN » *CRANKSHAFT · PISTON*

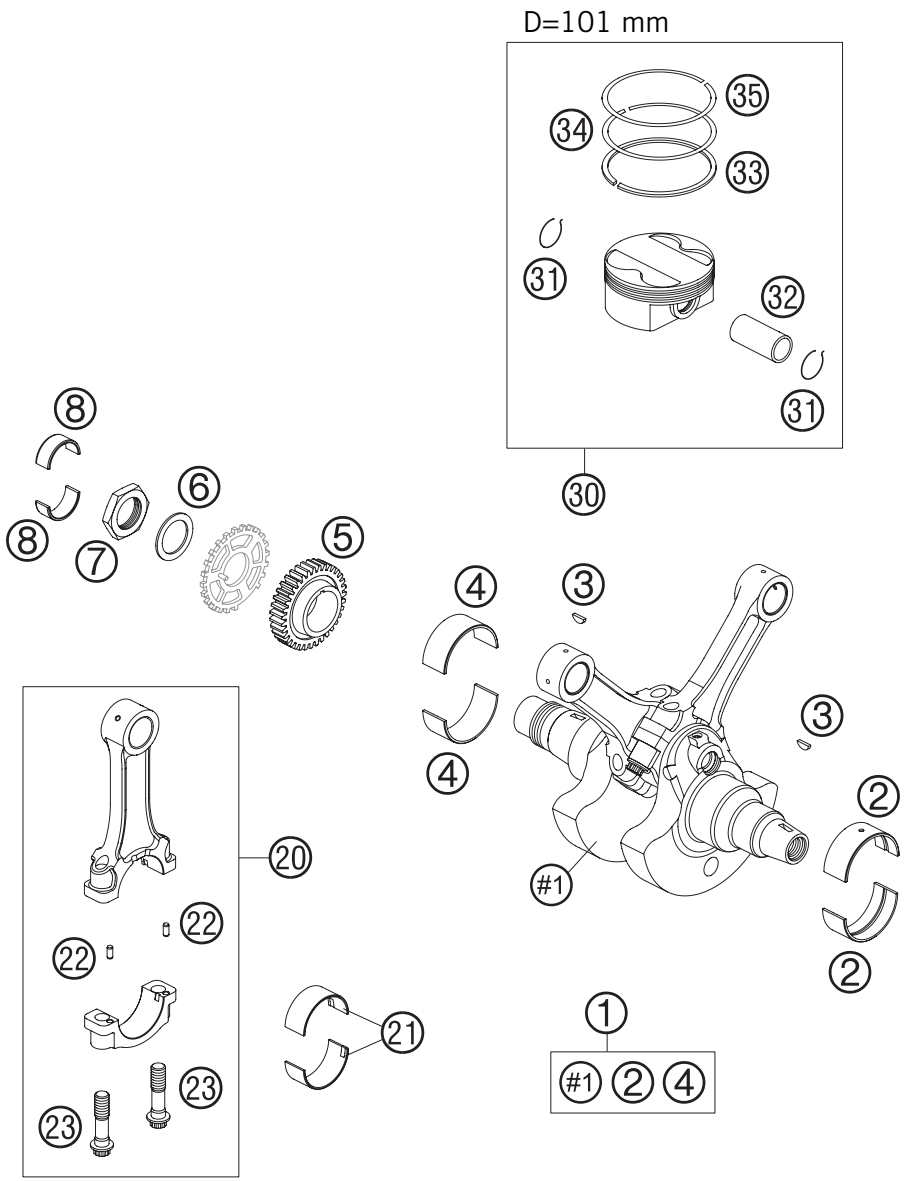

05-610.30.1

FIG	TEILNR/PARTNR	BEZEICHNUNG	*DESCRIPTION*	QTY
1	610.30.018.000	KURBELWELLE KPL. LC8 DUKE 05	*CRANKSHAFT KPL. LC8 DUKE 05*	1
2	600.30.082.000/ 1	LAGERHALBSCHALE GR.1 ROT 03	*SPLIT BEAR.BUSH SIZE 1 RED 03*	X
2	600.30.082.000/ 2	LAGERHALBSCHALE GR.2 BLAU 03	*SPLIT BEAR.BUSH SIZE 2 BLUE 03*	X
2	600.30.082.000/ 3	LAGERHALBSCHALE GR.3 GELB 03	*SPLIT BEAR.BUSH SIZE 3 YELL.03*	X
3	0888 040050	SCHEIBENFEDER DIN6888-4X5X13	*WOODRUFF KEY DIN6888 4X5X13*	2
4	600.30.182.000/ 1	LAGERHALBSCHALE GR. 1 ROT 03	*SPLIT BEAR.BUSH SIZE 1 RED 03*	X
4	600.30.182.000/ 2	LAGERHALBSCHALE GR. 2 BLAU 03	*SPLIT BEAR.BUSH SIZE 2 BLUE 03*	X
4	600.30.182.000/ 3	LAGERHALBSCHALE GR. 3 GELB 03	*SPLIT BEAR.BUSH SIZE 3 YELL.03*	X
5	600.32.023.035	PRIMÄRRITZEL 35 Z 03	*PRIMARY PINION 35 T 03*	1
6	600.32.009.040	SCHEIBE 33,2X46X2 03	*WASHER 33,2X46X2 03*	1
7	600.32.009.050	SK-MUTTER M33X1,5 LI. SW46 03	*HH-NUT M33X1,5 L/S WS46 03*	1
8	600.30.026.010	LAGERSCHALE 28X32X13 03	*BUSHING BOWL 28X32X13 03*	2
20	600.30.013.144	PLEUEL KPL. 04	*CONNECTING ROD CPL. 04*	2
21	600.30.013.051	LAGERSCHALENSATZ GR 1 ROT 03	*BUSH.BOWL PACK. SIZE 1 RED 03*	X
21	600.30.013.052	LAGERSCHALENSATZ GR 2 BLAU 03	*BUSH.BOWL PACK. SIZE 2 BLUE 03*	X
21	600.30.013.053	LAGERSCHALENSATZ GR 3 GELB 03	*BUSH.BOWL PACK. SIZE 3 YELL.03*	X
22	600.30.015.061	ZYLINDERSTIFT 03	*CYLINDER PIN 03*	4
23	600.30.015.160	PLEUELSCHRAUBE MJ10X1 04	*CONNECTING-ROD BOLT MJ10X1 04*	4
30	610.30.007.000/ I	KOLBEN D=101 05	*PISTON D=101 05*	X
30	610.30.007.000/ II	KOLBEN D=101 05	*PISTON D=101 05*	X
31	600.30.074.000	SICHERUNGSCLIP	*SAFETY CLIP*	4
32	750.30.033.000	KOLBENBOLZEN EB22/72 D22X56	*PISTON PIN EB 22/72 D22X56*	2
33	610.30.032.000	ÖLABSTREIFRING D=101 MM	*OIL SCRAPER RING D=101MM*	2
34	583.30.932.100	MINUTENRING 101X1,25	*TAP.COMPR.PISTON RING 101X1,25*	2
35	610.30.030.000	KOLBENRING "L" D=101 H=1,25	*PISTON RING "L" D=101 H=1,25*	2

05-610.30.1

* NEUTEIL / *NEW PART* X NACH BEDARF / *AS REQUIRED*

AUSGLEICHSWELLE » *BALANCER SHAFT*

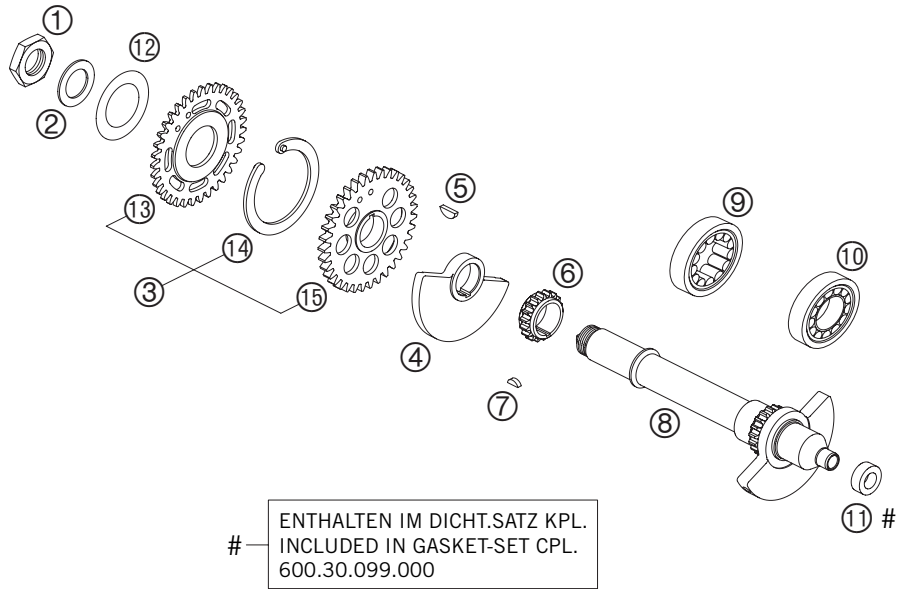

05-610.30.2

FIG	TEILNR/PARTNR	BEZEICHNUNG	*DESCRIPTION*	QTY
1	600.36.073.150	SK-MUTTER M20X1,5 H=6MM 05	*HEXAGON NUT M20X1,5 H=6MM 05*	1
2	600.33.043.000	ANLAUFSCHEIBE 20,2 X 34 X 1	*STOP DISK 20,2 X 34 X 1*	1
3	600.36.081.000	SPREIZTRIEB 05	*SPREAD TRANSMISSION 05*	1
4	610.36.074.050	AUSGLEICHSGEWICHT RECHTS 05	*BALANCER WEIGHT R/S 05*	1
5	0888 040050	SCHEIBENFEDER DIN6888-4X5X13	*WOODRUFF KEY DIN6888 4X5X13*	1
6	600.36.014.018	STEUERRITZEL 18-Z 03	*TIMING GEAR 18-T 03*	1
7	0888 030037	SCHEIBENFEDER DIN6888-3X3,7	*WOODRUFF KEY DIN6888-3X3,7*	1
8	610.36.073.000	STEUERTRIEBSZWISCHENWELLE KPL.	*TIMING VALVE JACKSHAFT CPL.*	1
9	600.30.024.000	ZYLINDERROLLENLA.NUP 204/22 C3	*CYL.ROLLER BEAR. NUP 204/22 C3*	1
10	600.30.021.000	ZYLINDERROLLENLAGER 26,5X47X14	*CYL.ROLLER BEARING 26,5X47X14*	1
11	0760 122050	WELLENDICHTRING 12X20X5 B	*SHAFT SEAL RING 12X20X5 B*	1
12	0093 463006	TELLERFEDER 30,5X46,5X0,6-1,5	*SPRING WASH. 30,5X46,5X0,6-1,5*	1
13	600.36.083.035	SPANNRAD 35-Z 05	*CLAMPING WHEEL 35-Z 05*	1
14	600.36.081.050	SPANNFEDER 05	*TENSION SPRING 05*	1
15	600.36.082.035	ANTRIEBSRAD 35-Z 05	*DRIVE WHEEL 35-T 05*	1

05-610.30.2

* NEUTEIL / *NEW PART* X NACH BEDARF / *AS REQUIRED*

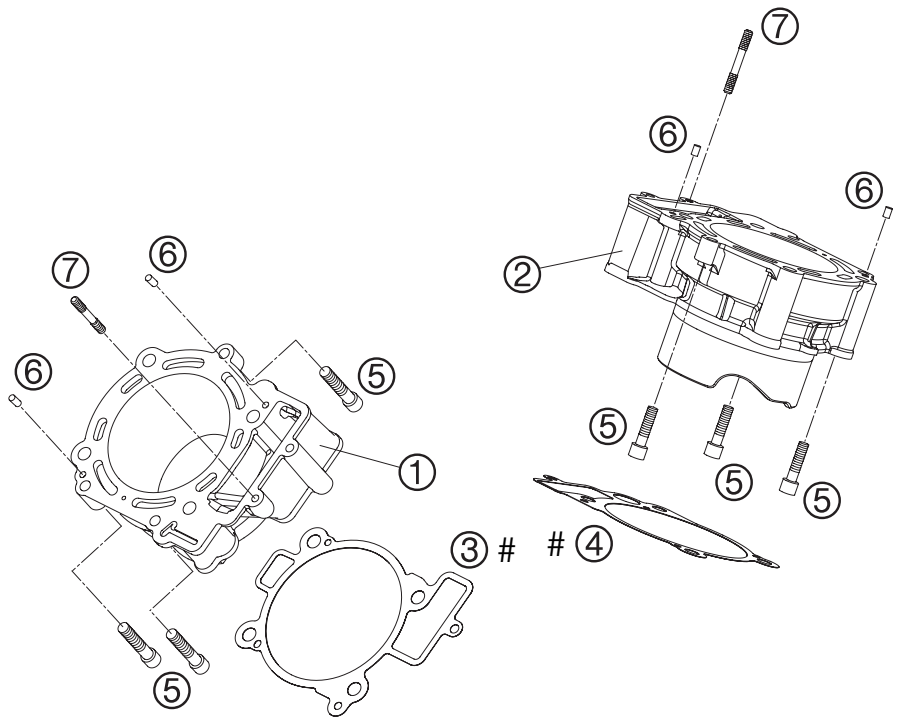

— ENTHALTEN IM DICHTUNGSSATZ KPL.
INCLUDED IN GASKET-SET CPL.
600.30.099.000
ENTHALTEN IM DICHT.SATZ ZYL.KOPF
INCLUDED IN GASKET-SET CYL. HEAD
600.30.097.000

05-600.30.3

FIG	TEILNR/PARTNR	BEZEICHNUNG	*DESCRIPTION*	QTY
1	610.30.005.000	ZYLINDER 05	*CYLINDER 05*	1
2	610.30.105.000	ZYLINDER 05	*CYLINDER 05*	1
3	600.30.035.000	ZYLINDERFUSSDICHTUNG V0.0,35MM	*CYLINDER-BASE GASKET FR 0,35MM*	1
4	600.30.135.000	ZYLINDERFUSSDICHTUNG HI.0,35MM	*CYLINDER-BASE GASKET RR 0,35MM*	1
5	0912 080353	ISK.SCHRAUBE DIN 912 M8X35	*AH SCREW DIN0912-M 8X35*	6
6	0474 050100	STECKKERBSTIFT DIN1474 5X10	*GROOVED PIN DIN1474 5X10*	4
7	600.30.043.020	STEHBOLZEN M6X47 03	*STUD M6X47 03*	2

05-610.30.3

* NEUTEIL / *NEW PART* X NACH BEDARF / *AS REQUIRED*

ZYLINDERKOPF VORNE » *CYLINDER HEAD FRONT*

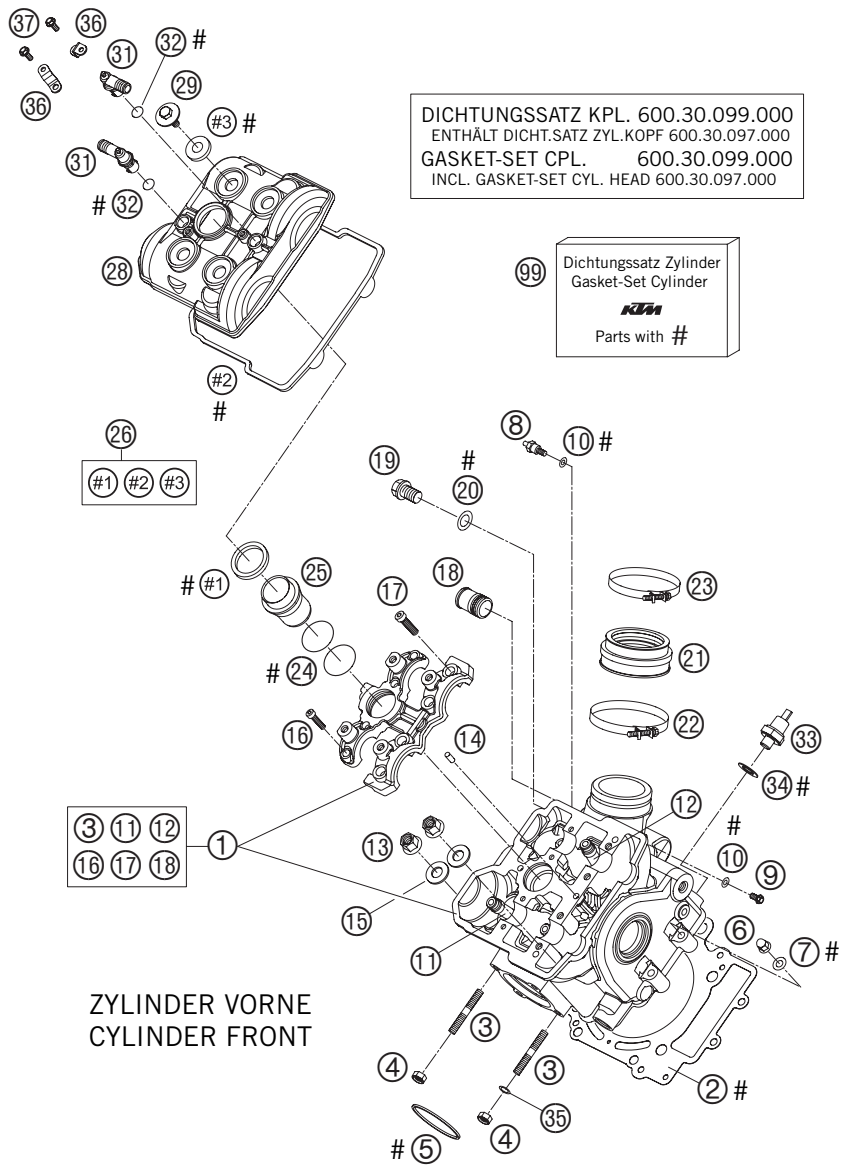

FIG	TEILNR/PARTNR	BEZEICHNUNG	*DESCRIPTION*	QTY
1	610.36.020.144	ZYLINDERKOPF KPL. VORNE 05	*CYLINDER HEAD CPL. FRONT 05*	1
2	600.30.036.000	ZYLINDERKOPFDICHTUNG 0,5 101MM	*CYLINDER HEAD GASKET 0,5 101MM*	1
3	0835 080256	STIFTSCHR. DIN0835-M 8X25 10.9	*STUD DIN0835-M 8X25 10.9*	2
4	510.10.086.100	SS-MUTTER M 8 CU	*SELF LOCKING NUT M 8 CU*	2
5	610.05.005.000	AUSPUFFDICHTUNG 05	*EXHAUST GASKET 05*	1
6	0587 060000	HUTMUTTER M6 DIN1587 02	*CAP NUT M6 DIN1587 02*	2
7	0125 060003	UNTERLEGSCHEIBE DIN0125 A 6,4	*WASHER DIN0125-A 6,4*	2
8	610.36.023.000	UNTERDRUCKSTUTZEN 05	*VACUUM CONECTION 05*	1
9	0015 060103	SK.BUNDSCHRAUBE M 6X10 SW=8	*HH COLLAR SCREW M 6X10 WS=8*	X
10	0603 061001	CU-DICHTRING DIN7603-6X10X1	*CU-SEAL RING DIN7603-6X10X1*	X
11	600.36.026.100	VENTILFÜHRUNG AUSLASS 05	*VALVE GIUDE OUTLET '05*	2
12	600.36.025.100	VENTILFÜHRUNG EINLASS 05	*VALVE GIUDE INDUCTION '05*	2
13	600.36.078.200	BUNDMUTTER M 10 SW=13 05	*COLLAR NUT M 10 WS=13 05*	4
14	0402 050980	NADELROLLE DIN5402 NRB 5X 9,8	*NEEDLE ROLLER DIN5402 5X9,8*	2
15	600.36.078.050	SCHEIBE 10,2X19X1,5MM 05	*SHIM 10,2X19X1,5MM 05*	4
16	0912 060255	ISK.SCHR. DIN0912-M 6X25 10.9	*AH SCREW DIN0912-M 6X25 10.9*	4
17	0984 080305	ZYL.SCHR. DIN7984-M 8X30 10.9	*AH SCREW DIN7984-M 8X30 10.9*	4
18	580.30.010.100	EINSCHRAUBSTUTZEN M20X1,5 KLEB	*HOSE CONNECTOR M20X1,5 SPLICE.*	1
19	0908 120153	VERSCHL.SCHR. DIN0908-M12X1,5	*PLUG DIN0908-M12X1,5*	1
20	580.38.022.000	CU-DICHTRING DIN7603-12X18X1,5	*CU-SEAL RING DIN7603-12X18X1,5*	1
21	610.36.044.000	GUMMIMUFFE ANSAUGFLANSCH 05	*RUBBERSLEEVE INTAKE FLANGE 05*	1
22	610.36.048.000	SCHLAUCHSCHELLE GEMI 66MM 05	*HOSE CLAMP GEMI 66MM 05*	1
23	610.36.047.000	SCHLAUCHSCHELLE GEMI 63MM 05	*HOSE CLAMP GEMI 63MM 05*	1
24	0770 298178	O-RING 29,87X1,78 VITON	*O-RING 29,87X1,78 VITON*	2
25	600.36.075.000	KERZENSCHACHTEINSATZ LC8 03	*INSERT SPARK-PLUG SHAFT LC8 03*	1
26	600.36.099.000	VENTILDECKELDICHTUNGSSATZ V+H	*VALVE COVER GASKET SET FR+RR*	1
28	600.36.052.000	VENTILDECKEL VORNE 03	*VALVE COVER FRONT 03*	1
29	600.36.052.020	BUNDSCHRAUBE M 6 SW=10 03	*COLLAR SCREW M 6 WS=10 03*	4
31	600.38.082.000	WINKELSTUTZEN LC8 03	*ANGLE CONNECTOR LC8 03*	2
32	0770 080020	O-RING 8X2 SILIKON	*O-RING 8X2 SILICONE*	2
33	600.38.091.100	ÖLDRUCKSCHALTER LC8 04	*OIL-PRESSURE SWITCH LC8 04*	1
34	0603 100141	CU-DICHTRING DIN7603-10X14X1	*COPPER GASKET DIN7603-10X14X1*	1
35	610.05.009.000	DISTANZBÜCHSE 8,5X15X7,5 05	*SPACER BUSH. 8,5X15X7,5 05*	1
36	600.38.082.050	WINKELSTUTZENHALTEBLECH	*ANGLE CONNECTOR BRACKET PANEL*	2
37	0009 050103	GEW.FURCHSCHRAUBE M 5,0X10	*SPECIAL SCREW M 5,0X10*	2
99	600.30.097.000	DICHTUNGSSATZ ZYL.KOPF KPL. 03 ZYLINDER VORNE + HINTEN	*GASKET SET CYL. HEAD KPL. 03 CYLINDER FRONT + REAR*	1

05-610.36.0

* NEUTEIL / *NEW PART* X NACH BEDARF / *AS REQUIRED*

ZYLINDERKOPF HINTEN » *CYLINDER HEAD REAR*

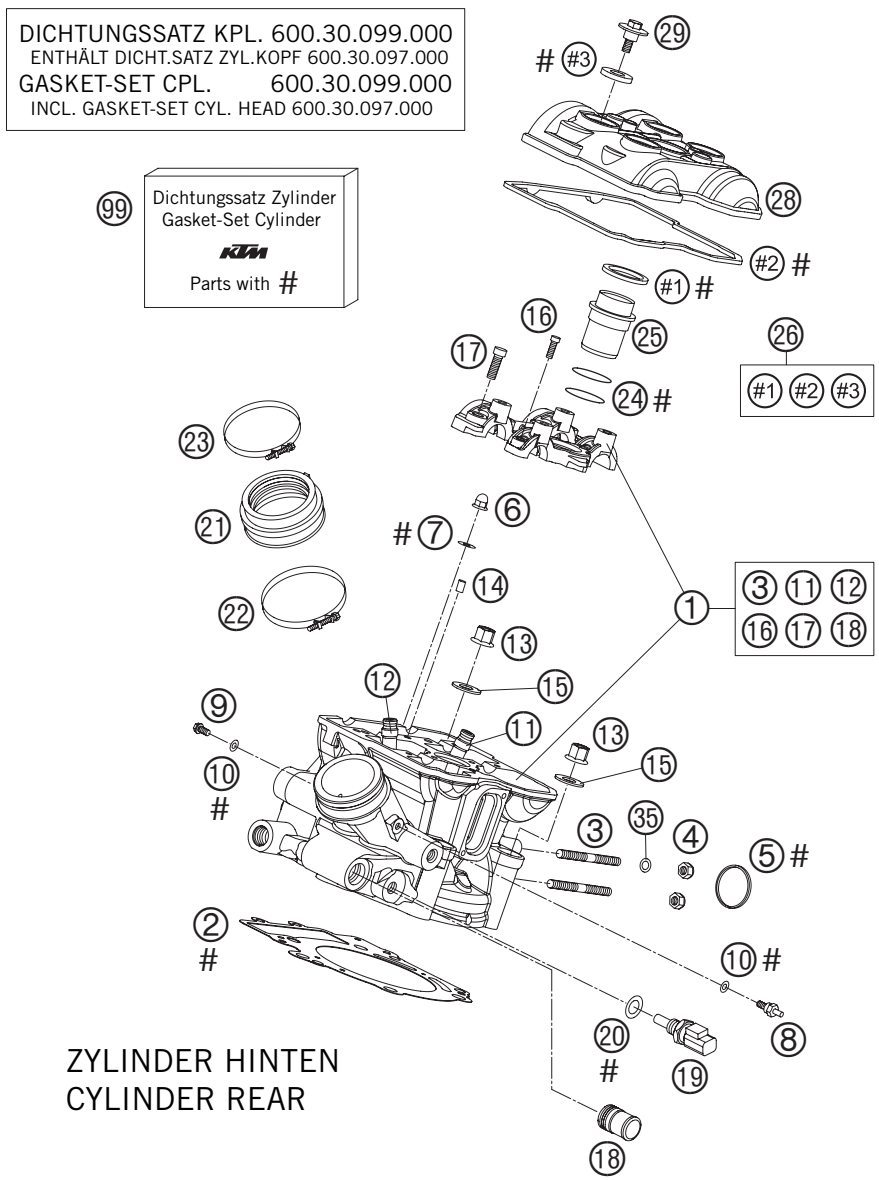

FIG	TEILNR/PARTNR	BEZEICHNUNG	*DESCRIPTION*	QTY
1	610.36.120.144	ZYLINDERKOPF KPL. HINTEN 05	*CYLINDER HEAD CPL. REAR 05*	1
2	600.30.036.000	ZYLINDERKOPFDICHTUNG 0,5 101MM	*CYLINDER HEAD GASKET 0,5 101MM*	1
3	0835 080256	STIFTSCHR. DIN0835-M 8X25 10.9	*STUD DIN0835-M 8X25 10.9*	2
4	510.10.086.100	SS-MUTTER M 8 CU	*SELF LOCKING NUT M 8 CU*	2
5	610.05.005.000	AUSPUFFDICHTUNG 05	*EXHAUST GASKET 05*	1
6	0587 060000	HUTMUTTER M6 DIN1587 02	*CAP NUT M6 DIN1587 02*	2
7	0125 060003	UNTERLEGSCHEIBE DIN0125 A 6,4	*WASHER DIN0125-A 6,4*	2
8	610.36.023.000	UNTERDRUCKSTUTZEN 05	*VACUUM CONECTION 05*	1
9	0015 060103	SK.BUNDSCHRAUBE M 6X10 SW=8	*HH COLLAR SCREW M 6X10 WS=8*	X
10	0603 061001	CU-DICHTRING DIN7603-6X10X1	*CU-SEAL RING DIN7603-6X10X1*	X
11	600.36.026.000	VENTILFÜHRUNG AUSLASS 03	*VALVE GUIDE EXHAUST 03*	2
12	600.36.025.000	VENTILFÜHRUNG EINLASS 03	*VALVE GUIDE INTAKE 03*	2
13	600.36.078.200	BUNDMUTTER M 10 SW=13 05	*COLLAR NUT M 10 WS=13 05*	4
14	0402 050980	NADELROLLE DIN5402 NRB 5X 9,8	*NEEDLE ROLLER DIN5402 5X9,8*	2
15	600.36.078.050	SCHEIBE 10,2X19X1,5MM 05	*SHIM 10,2X19X1,5MM 05*	4
16	0912 060255	ISK.SCHR. DIN0912-M 6X25 10.9	*AH SCREW DIN0912-M 6X25 10.9*	4
17	0984 080305	ZYL.SCHR. DIN7984-M 8X30 10.9	*AH SCREW DIN7984-M 8X30 10.9*	4
18	580.30.010.100	EINSCHRAUBSTUTZEN M20X1,5 KLEB	*HOSE CONNECTOR M20X1,5 SPLICE.*	1
19	600.11.252.000	TEMPERATURSENSOR WASSER LC8 02	*TEMPERAT.-SENSOR WATER LC8 02*	1
20	0770 100020	O-RING 10,00X2,00 SILICON	*O-RING 10,00X2,00 SILCONE*	1
21	610.36.044.000	GUMMIMUFFE ANSAUGFLANSCH 05	*RUBBERSLEEVE INTAKE FLANGE 05*	1
22	610.36.048.000	SCHLAUCHSCHELLE GEMI 66MM 05	*HOSE CLAMP GEMI 66MM 05*	1
23	610.36.047.000	SCHLAUCHSCHELLE GEMI 63MM 05	*HOSE CLAMP GEMI 63MM 05*	1
24	0770 298178	O-RING 29,87X1,78 VITON	*O-RING 29,87X1,78 VITON*	2
25	600.36.075.000	KERZENSCHACHTEINSATZ LC8 03	*INSERT SPARK-PLUG SHAFT LC8 03*	1
26	600.36.099.000	VENTILDECKELDICHTUNGSSATZ V+H	*VALVE COVER GASKET SET FR+RR*	1
28	600.36.152.000	VENTILDECKEL HINTEN 03	*VALVE COVER REAR 03*	1
29	600.36.052.020	BUNDSCHRAUBE M 6 SW=10 03	*COLLAR SCREW M 6 WS=10 03*	4
35	610.05.009.000	DISTANZBÜCHSE 8,5X15X7,5 05	*SPACER BUSH. 8,5X15X7,5 05*	1
99	600.30.097.000	DICHTUNGSSATZ ZYL.KOPF KPL. 03 ZYLINDER VORNE + HINTEN	*GASKET SET CYL. HEAD KPL. 03* *CYLINDER FRONT + REAR*	1

05-610.36.1

* NEUTEIL / *NEW PART* X NACH BEDARF / *AS REQUIRED*

SEKUNDÄRLUFTSYSTEM » *SECONDARY AIR SYSTEM*

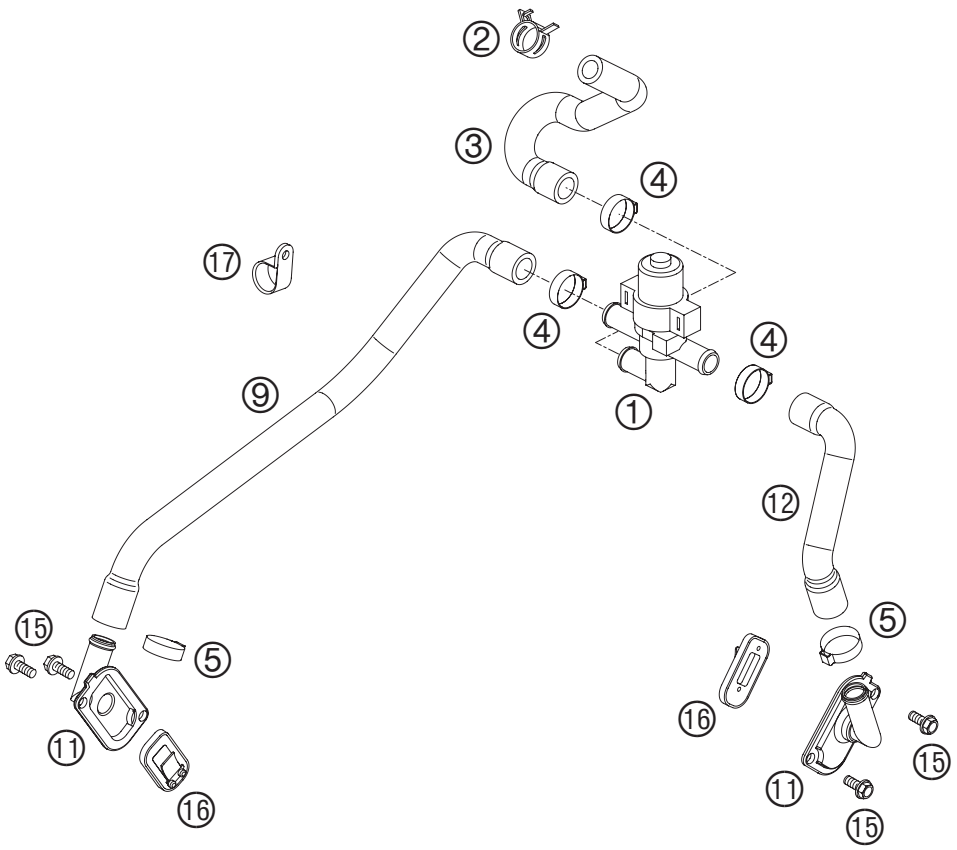

05-610.31.0

FIG	TEILNR/PARTNR	BEZEICHNUNG	*DESCRIPTION*	QTY
1	610.05.026.000	STEUERVENTIL SLS 05	*CONTROL VALVE SAS 05*	1
2	000.49.190.121	FEDERBANDSCHELLE STD DN19	*CLAMP STD DN19*	1
3	610.05.035.023	SLS SCHLAUCH FILTERKASTEN 05	*SAS HOSE AIRBOX 05*	1
4	000.50.226.706	STUFENLOSE EINOHRKLEMME 22,6MM	*VARIABLE ONE-EAR CLAMP 22,6MM*	3
5	000.50.210.706	STUFENLOSE EINOHRKLEMME 21,0MM	*VARIABLE ONE-EAR CLAMP 21,0MM*	2
9	610.05.035.021	SLS SCHLAUCH ZYL. VORNE 05	*SAS HOSE CYLINDER FRONT 05*	1
11	600.05.022.000	SLS-FLANSCH 03	*SAS FLANGE 03*	2
12	610.05.035.022	SLS SCHLAUCH ZYL. HINTEN 05	*SAS HOSE CYLINDER REAR 05*	1
15	0015 060123	SK.BUNDSCHRAUBE M 6X12 SW=8	*HH COLLAR SCREW M 6X12 WS=8*	4
16	600.05.026.000	SLS-VENTIL 03	*SLS-VALVE 03*	2
17	570.13.070.400	PVC-SCHELLE 17,4 MM HEYCO 3381	*PVC CLAMP 17,4MM HEYCO 3381*	1

05-610.31.0

* NEUTEIL / *NEW PART* X NACH BEDARF / *AS REQUIRED*

VENTILTRIEB » *VALVE DRIVE*

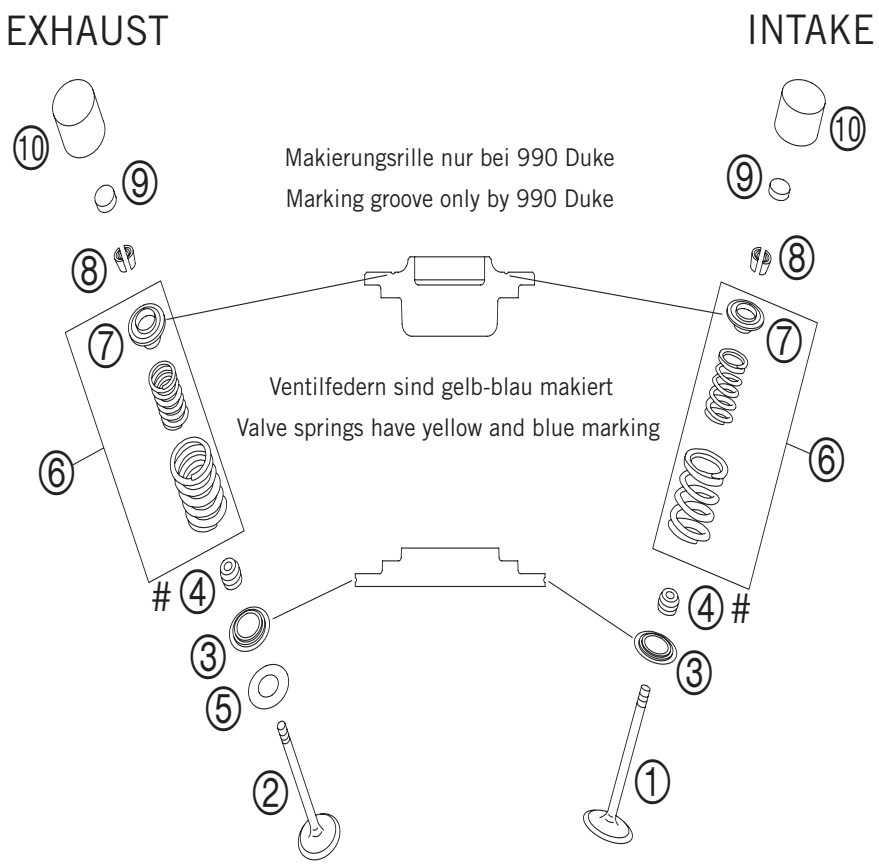

ENTHALTEN IM DICHTUNGSSATZ KPL.
INCLUDED IN GASKET-SET CPL.
600.30.099.000

ENTHALTEN IM DICHT.SATZ ZYL.KOPF
INCLUDED IN GASKET-SET CYL. HEAD
600.30.097.000

05-610.36.3

FIG	TEILNR/PARTNR	BEZEICHNUNG	*DESCRIPTION*	QTY
1	600.36.030.000	EINLASSVENTIL 03	*INTAKE VALVE 03*	4
2	600.36.031.100	AUSLASSVENTIL 05	*EXHAUST VALVE 05*	4
3	610.36.036.000	VENTILFEDERAUFLAGE 05	*VALVE SPRING HOLDER 05*	8
4	590.36.027.000	VENTILSCHAFTDICHTUNG RACING	*VALVE-STEM SEALING RACING*	8
5	546.34.050.000	ANLAUFSCHEIBE 14X30X1 AUSLASS	*STOP DISK 14X30X1 EXHAUST*	4
6	610.36.029.044	VENTILFEDERNSATZ KPL. 05	*VALVE SPRING SET CPL. 05*	8
7	610.36.032.000	VENTILFEDERTELLER STAHL 05	*VALVE SPRING RETAINER STEEL 05*	8
8	600.36.033.000	VENTILKEGELSTÜCK MK6 03	*VALVE COLLET MK6 03*	16
9	600.36.035.200	SHIM D=10/2,0 03	*SHIM D=10/2,0 03*	X
9	600.36.035.205	SHIM D=10/2,05 03	*SHIM D=10/2,05 03*	X
9	600.36.035.210	SHIM D=10/2,10 03	*SHIM D=10/2,10 03*	X
9	600.36.035.215	SHIM D=10/2,15 03	*SHIM D=10/2,15 03*	X
9	600.36.035.220	SHIM D=10/2,20 03	*SHIM D=10/2,20 03*	X
9	600.36.035.225	SHIM D=10/2,25 03	*SHIM D=10/2,25 03*	X
9	600.36.035.230	SHIM D=10/2,30 03	*SHIM D=10/2,30 03*	X
9	600.36.035.235	SHIM D=10/2,35 03	*SHIM D=10/2,35 03*	X
9	600.36.035.240	SHIM D=10/2,40 03	*SHIM D=10/2,40 03*	X
9	600.36.035.245	SHIM D=10/2,45 03	*SHIM D=10/2,45 03*	X
9	600.36.035.250	SHIM D=10/2,50 03	*SHIM D=10/2,50 03*	X
9	600.36.035.255	SHIM D=10/2,55 03	*SHIM D=10/2,55 03*	X
9	600.36.035.260	SHIM D=10/2,60 03	*SHIM D=10/2,60 03*	X
9	600.36.035.265	SHIM D=10/2,65 03	*SHIM D=10/2,65 03*	X
9	600.36.035.270	SHIM D=10/2,70 03	*SHIM D=10/2,70 03*	X
9	600.36.035.275	SHIM D=10/2,75 03	*SHIM D=10/2,75 03*	X
9	600.36.035.280	SHIM D=10/2,80 03	*SHIM D=10/2,80 03*	X
9	600.36.035.285	SHIM D=10/2,85 03	*SHIM D=10/2,85 03*	X
9	600.36.035.290	SHIM D=10/2,90 03	*SHIM D=10/2,90 03*	X
9	600.36.035.295	SHIM D=10/2,95 03	*SHIM D=10/2,95 03*	X
9	600.36.035.300	SHIM D=10/3,00 03	*SHIM D=10/3,00 03*	X
9	600.36.035.305	SHIM D=10/3,05 03	*SHIM D=10/3,05 03*	X
9	600.36.035.310	SHIM D=10/3,10 03	*SHIM D=10/3,10 03*	X
9	600.36.035.315	SHIM D=10/3,15 03	*SHIM D=10/3,15 03*	X
9	600.36.035.320	SHIM D=10/3,20 03	*SHIM D=10/3,20 03*	X
10	610.36.034.000	TASSENSTÖSSEL 05	*BUCKET TAPPET 05*	8

05-610.36.3

* NEUTEIL / *NEW PART* X NACH BEDARF / *AS REQUIRED*

STEUERTRIEB » *TIMING VALVE*

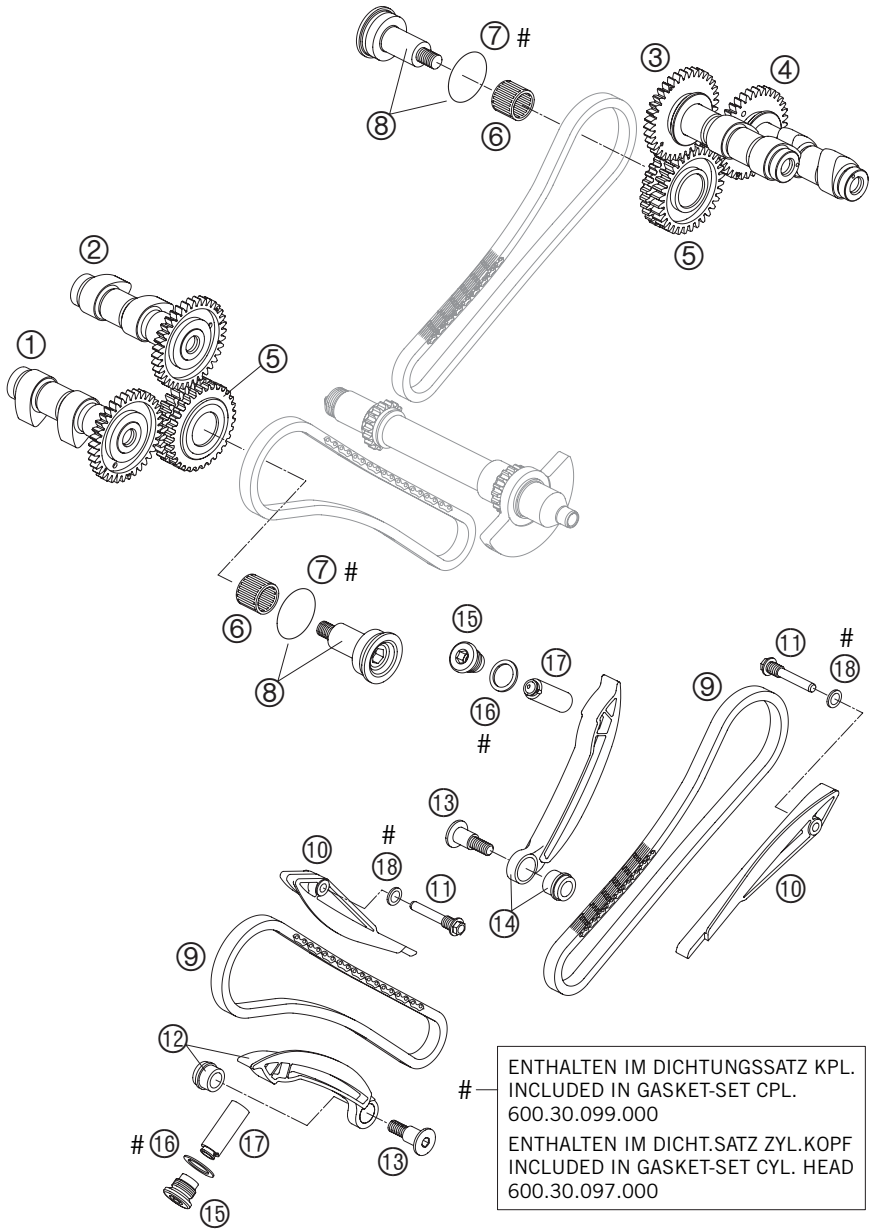

FIG	TEILNR/PARTNR	BEZEICHNUNG	*DESCRIPTION*	QTY
1	610.36.010.044	NOCKENWELLE AUSL.KPL. VO. 05	*CAMSHAFT EXHAUST CPL. FRONT 05*	1
2	610.36.009.044	NOCKENWELLE EINL.KPL. VO. 05	*CAMSHAFT INTAKE CPL. FRONT 05*	1
3	610.36.109.044	NOCKENWELLE EINL.KPL. HI. 05	*CAMSHAFT INTAKE CPL. REAR 05*	1
4	610.36.110.044	NOCKENWELLE AUSL.KPL. HI. 05	*CAMSHAFT EXHAUST CPL. REAR 05*	1
5	600.36.070.000	STEUERDOPPELRAD 32-Z KPL. 03	*TIMING GEARS 32-T CPL. 03*	2
6	0405 182420	NADELKRANZ K18/24/20	*NEEDLE BEARING K18/24/20*	2
7	0770 290020	O-RING 29X2 VITON	*O-RING 29X2 VITON*	2
8	600.36.071.044	LAGERBOLZEN KPL M.O-RING 03	*BEARING BOLT CPL. W. O-RING 03*	2
9	600.36.013.000	ZAHNKETTE 88 GLIEDER 6,35PITCH	*TOOTH CHAIN 88 LINK 6,35PITCH*	2
10	600.36.001.000	FÜHRUNGSSCHIENE 03	*GUIDE RAIL 03*	2
11	600.36.002.060	LAGERSSCHRAUBE 2 ZYL. 03	*BUSHING SCREW 2 CYL. 03*	2
12	600.36.002.000	SPANNSCHIENE KPL. VORNE 03	*TENSIONER RAIL CPL. FRONT 03*	1
13	600.36.002.050	BUNDSCHRAUBE ISK M8 03	*COLLAR SCREW AH M8 03*	2
14	600.36.102.000	SPANNSCHIENE KPL. HINTEN 03	*TENSIONER RAIL CPL. REAR 03*	1
15	600.36.008.000	VERSCHLUSSCHRAUBE M16X1,5 03	*SCREW PLUG M16X1,5 03*	2
16	0603 162013	CU-DICHTRI. DIN7603 16X20X1,3	*CU SEAL-RING DIN7603 16X20X1,3*	2
17	600.36.003.000	STEUERKETTENSP. HYDR.(75YM) 03	*TIMING-CH.TENS. HYDR.(75YM) 03*	2
18	0603 082121	CU-DICHTRING DIN7603- 8X12X1	*SEAL RING CU DIN7603- 8X12X1*	2

05-610.36.2

* NEUTEIL / *NEW PART* X NACH BEDARF / *AS REQUIRED*

SCHMIERSYSTEM » *LUBRICATING SYSTEM*

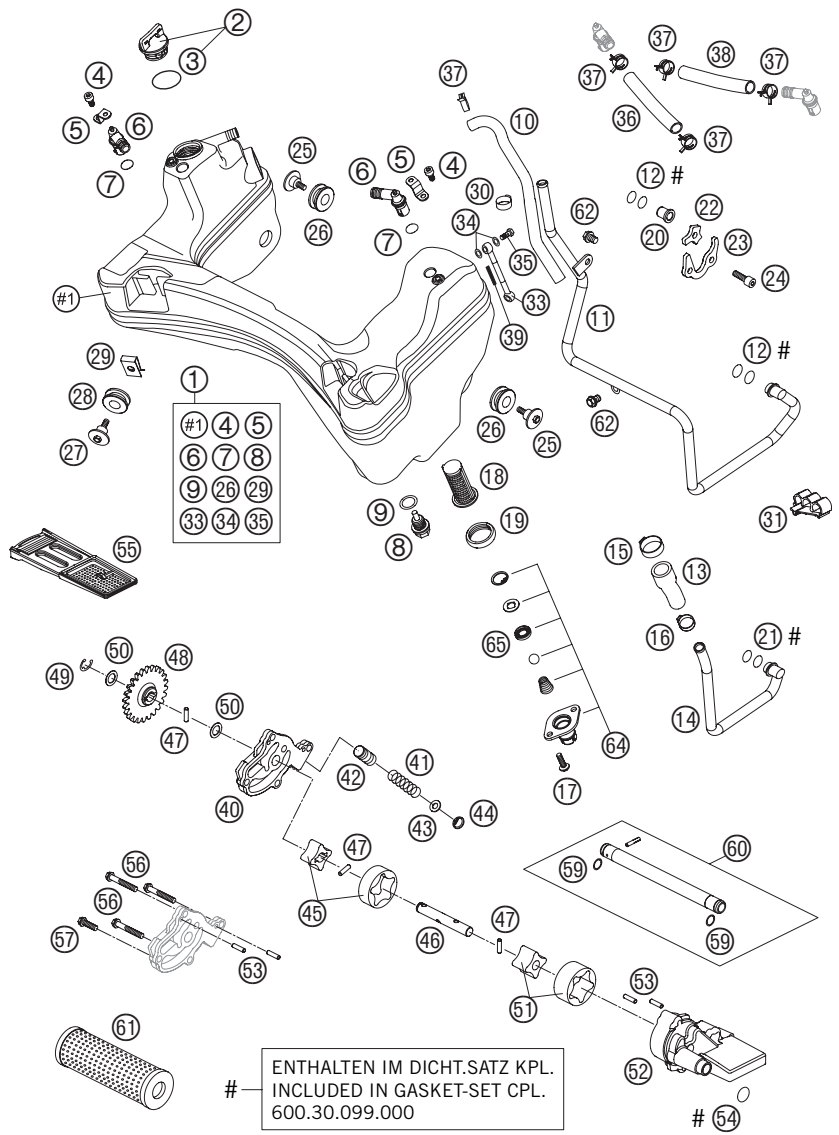

05-610.38.0

FIG	TEILNR/PARTNR	BEZEICHNUNG	*DESCRIPTION*	QTY
1	610.38.081.000	ÖLTANK KPL. 05	*OIL TANK KPL. 05*	1
2	580.30.020.100	ÖLEINFÜLLSCHR. KPL. M24X3	*PLUG CPL. M24X3*	1
3	0770 191015	O-RING 19,00X3,00 NBR	*O-RING 19,00X3,00 NBR*	1
4	0912 050103	ISK.SCHRAUBE DIN 912 M5X10	*AH SCREW DIN0912-M 5X10*	2
5	600.38.082.050	WINKELSTUTZENHALTEBLECH	*ANGLE CONNECTOR BRACKET PANEL*	2
6	600.38.082.000	WINKELSTUTZEN LC8 03	*ANGLE CONNECTOR LC8 03*	2
7	0770 080020	O-RING 8X2 SILIKON	*O-RING 8X2 SILICONE*	2
8	580.30.021.000	ÖLABLASSCHRB.M.MAGNET M 12X1,5	*OILDRAIN PLUG W.MAG. M 12X1,5*	1
9	580.38.022.000	CU-DICHTRING DIN7603-12X18X1,5	*CU-SEAL RING DIN7603-12X18X1,5*	1
10	600.38.061.003	FORMSCHLAUCH D9X3,5	*PREFORMED HOSE D9X3,5*	1
11	600.38.061.044	ÖLLEITUNGSROHR "B"	*OIL PIPE "B"*	1
12	0770 090021	O-RING 9X2 VITON	*O-RING 9X2 VITON*	4
13	610.38.034.000	ÖLSCHLAUCH LEITUNG A 05	*OIL HOSE PIPE A 05*	1
14	600.38.060.044	ÖLLEITUNGSROHR "A"	*OIL PIPE "A"*	1
15	000.50.256.706	STUFENLOSE EINOHRKLEMME 25,6MM	*VARIABLE ONE-EAR CLAMP 25,6MM*	1
16	000.50.198.706	STUFENLOSE EINOHRKLEMME 19,8MM	*VARIABLE ONE-EAR CLAMP 19,8MM*	1
17	0015 060163	SK.BUNDSCHRAUBE M 6X16 SW=8	*HH COLLAR SCREW M 6X16 WS=8*	2
18	600.38.017.000	ÖLSIEB ÖLTANK 03	*OIL SCREEN FINISHED 03*	1
19	600.38.018.000	DICHTRING FÜR ÖLSIEB HNBR 03	*GASKET FOR OIL FILTER HNBR 03*	1
20	600.38.024.000	VERSCHLUSSTOPFEN 10MM LC8 03	*PLUG 10MM LC8 03*	1
21	0770 110021	O-RING 11X2 VITON	*O-RING 11X2 VITON*	2
22	600.38.037.000	HALTEBLECH 2 LC8 03	*RETAINING PLATE 2 LC8 03*	1
23	600.38.036.000	HALTEBLECH 1 LC8 03	*RETAINING PLATE 1 LC8 03*	1
24	0912 060203	ISK.SCHRAUBE DIN 912 M6X20	*AH SCREW DIN0912-M 6X20*	3
25	600.38.083.000	SCHRAUBE ÖLTANKBEFESTIGUNG 03	*SCREW OIL TANK FIXING 03*	3
26	546.05.068.000	DÄMPFUNGSELEMENT SCHWARZ	*EXHAUST BRACKET RUBBER BLACK*	3
27	600.35.001.000	SCHRAUBE KÜHLERBEFEST. M6 03	*SCREW RADIATOR BRACKET M6 03*	2
28	410.01.052.000	KABELTÜLLE D=12MM	*RUBBER SLEEVE D=12MM*	2
29	546.03.048.100	MEHRBEREICHSBLECHMUTTER M6	*RANGE CHANGE METAL NUT M6*	2
30	000.50.185.706	STUFENLOSE EINOHRKLEMME 18,5MM	*VARIABLE ONE-EAR CLAMP 18,5MM*	1
31	610.11.093.000	KABELHALTER 05	*WIRING HOLDER 05*	X
33	610.38.084.000	ÖLSTEIGROHR KPL. 05	*OIL RISING PIPE CPL. 05*	1
34	0603 082121	CU-DICHTRING DIN7603- 8X12X1	*SEAL RING CU DIN7603- 8X12X1*	4
35	580.38.030.000	HOHLSCHRAUBE M 8 X 1 DIN7643	*BANJO BOLT M8 X 1 DIN7643*	2
36	600.38.059.130	ÖLTANKENTL.-SCHLAUCH - RE	*OIL TANK BREATHING HOSE R/S*	1

05-610.38.0

* NEUTEIL / *NEW PART* X NACH BEDARF / *AS REQUIRED*

SCHMIERSYSTEM » *LUBRICATING SYSTEM*

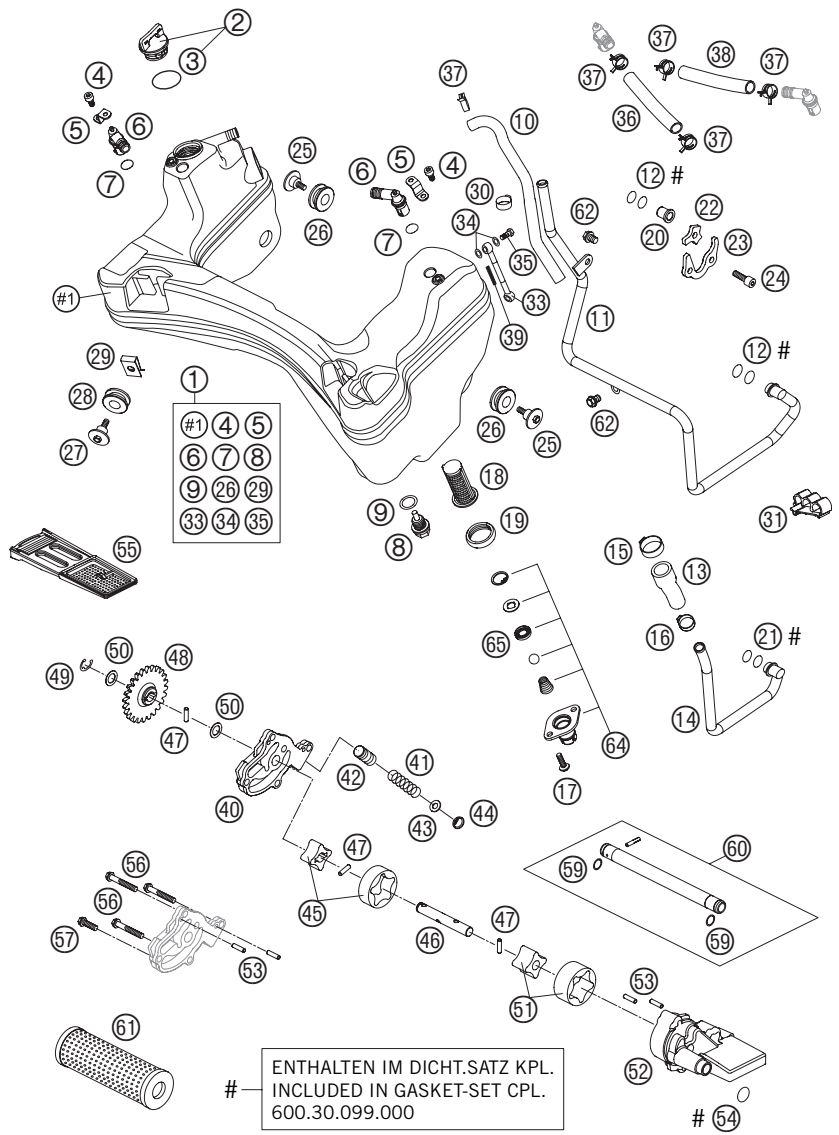

05-610.38.0

FIG	TEILNR/PARTNR	BEZEICHNUNG	*DESCRIPTION*	QTY
37	000.49.160.121	FEDERBANDSCHELLE STD DN16	*CLAMP STD DN16*	5
38	600.38.059.083	ÖLTANKENTL.-SCHLAUCH - LI	*OIL TANK BREATHING HOSE L/S*	1
39	610.38.085.000	AUFKLEBER "ÖLSTAND" 05	*STICKER "OIL LEVEL" 05*	1
40	600.38.010.000	DRUCKPUMPENGEHÄUSE 03	*PRESSURE PUMP CASE 03*	1
41	600.38.026.000	REGELFEDER LC8 3,5 BAR	*CONTROL SPRING LC8 3,5 BAR*	1
42	600.38.028.000	REGELKOLBEN LC8 03	*CONTROL PISTON LC8 03*	1
43	0988 060121	STÜTZSCHEIBE 6X12X1 HRC 40-45	*WASHER 6X12X1 HRC 40-45*	1
44	0472 012010	SEEGERRING DIN0472 J12	*CIRCLIP DIN0472 J12*	1
45	600.38.011.000	ROTORSATZ DRUCKPUMPE 03	*ROTOR-SET PRESSURE PUMP 03*	1
46	600.38.002.000	ÖLPUMPENWELLE 03	*OIL PUMP SHAFT 03*	1
47	0402 041580	NADELROLLE NRB 4X15,8 G2	*NEEDLE ROLLER NRB 4X15,8 G2*	3
48	600.38.001.024	ÖLPUMPENZAHNRAD 24-Z 03	*OIL PUMP GEAR 24-T 03*	1
49	0799 080000	SICH.SCHEIBE DIN6799-RS 8,0	*TAB WASHER DIN6799 RS8*	1
50	600.38.007.010	SCHEIBE 10X16X0,5 03	*WASHER 10X16X0,5 03*	2
51	600.38.009.000	ROTORSATZ SAUGPUMPE 03	*ROTOR-SET SUCTION PUMP 03*	1
52	600.38.008.000	SAUGPUMPENGEHÄUSE 03	*SUCTION PUMP CASE 03*	1
53	0402 040980	NADELROLLE DIN5402 NRB 4X9,8	*NEEDLE ROL.DIN5402 NRB 4X9,8*	4
54	0770 133024	O-RING 13,3X2,4 VITON	*O-RING 13,3X2,4 VITON*	1
55	600.38.016.000	ÖLSIEB 03	*OIL SCREEN 03*	1
56	0015 060403	SK.BUNDSCHRAUBE M 6X40 SW=8	*HH COLLAR SCREW M 6X40 WS=8*	3
57	0015 060203	SK.BUNDSCHRAUBE M 6X20 SW=8	*HH COLLAR SCREW M 6X20 WS=8*	1
59	0770 010010	O-RING 10,00X1,00 NBR 70 SH	*O-RING 10,00X1,00 NBR 70 SH*	2
60	600.30.065.100	ÖLSPRITZROHR GETRIEBE 05	*OIL INJECTION TUBE GEAR 05*	1
61	600.38.015.000	ÖLFILTER 03	*OIL FILTER 03*	1
62	0015 060103	SK.BUNDSCHRAUBE M 6X10 SW=8	*HH COLLAR SCREW M 6X10 WS=8*	2
64	600.38.060.002	ÖLTANKVENTIL KPL.	*OIL TANK VALVE CPL.*	1
65	0760 101842	WELLENDICHTR. 10X18X4 B-VITON	*SHAFT SEAL R.10X18X4 B-VITON*	1

05-610.38.0

* NEUTEIL / *NEW PART* X NACH BEDARF / *AS REQUIRED*

DROSSELKLAPPENKÖRPER » *THROTTLE BODY*

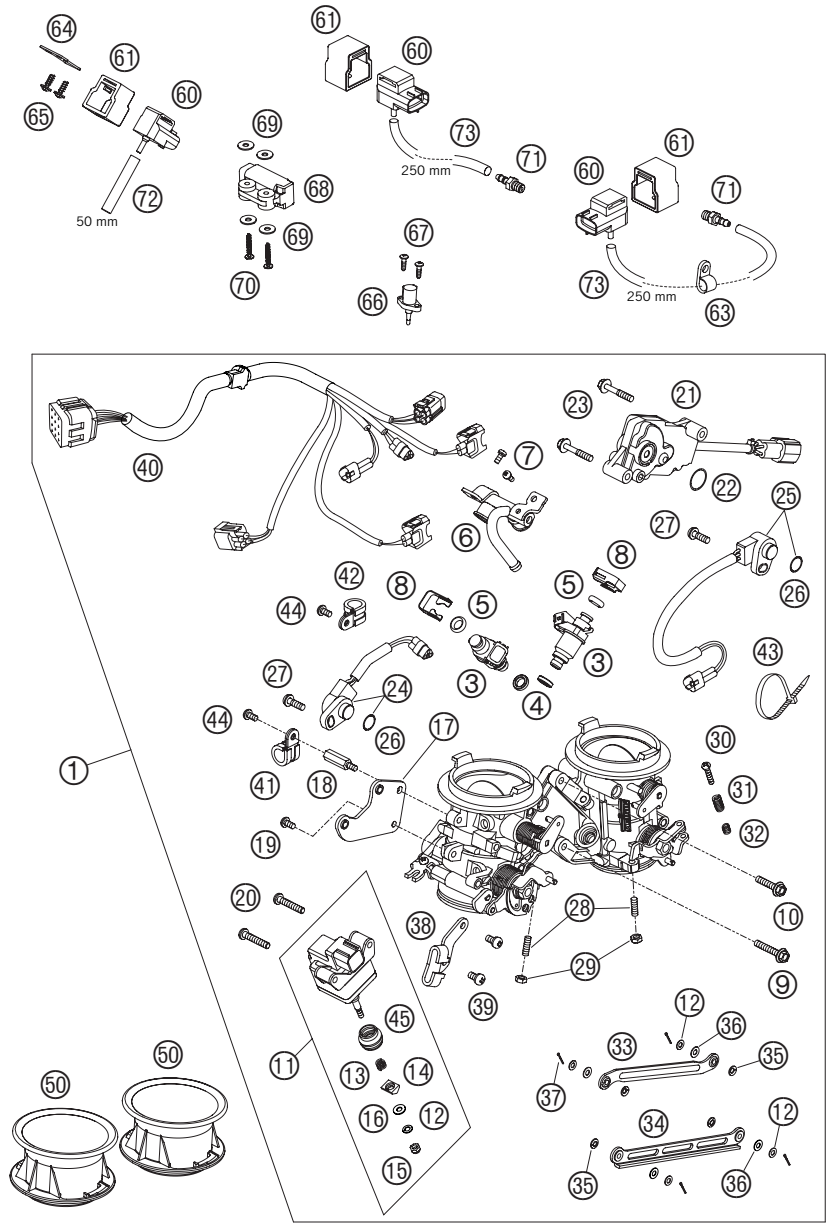

05-610.41.0

FIG	TEILNR/PARTNR	BEZEICHNUNG	*DESCRIPTION*	QTY
1	610.41.001.000	DROSSELKLAPPENKÖRPER KPL. 05	*THROTTLE BODY CPL. 05*	1
3	610.41.023.000	EINSPRITZDÜSE 05	*INJECTOR 05*	2
4	610.41.023.010	O-RING EINSPRITZDÜSE	*O-RING INJECTOR*	2
5	610.41.023.020	O-RING EINSPRITZDÜSE	*O-RING INJECTOR*	2
6	610.41.013.000	KRAFTSTOFFVERTEILER 05	*FUEL RAIL 05*	1
7	610.41.013.050	SCHRAUBE FÜR SCHLAUCHANSCHLUSS	*SCREW FOR HOSE CONNECTION*	2
8	610.41.023.050	KLAMMER EINSPRITZDÜSE 05	*CLIP FOR INJECTOR 05*	2
9	610.41.094.000	SCHRAUBE EINSPRITZANLAGE	*SCREW FOR INJECTION SYSTEM*	1
10	610.41.094.100	SCHRAUBE EINSPRITZANLAGE	*SCREW FOR INJECTION SYSTEM*	1
11	610.41.060.000	LEERLAUF STELLMOTOR 05	*ISC STEPPER MOTOR 05*	1
12	573.31.087.000	SCHEIBE ANLENKHEBEL	*WASHER LINK LEVER*	5
13	610.41.060.060	FEDER FÜR LL-STELLMOTOR	*SPRING FOR ISC STEPPER MOTOR*	1
14	610.41.060.070	EINSTELLKEIL FÜR LL-STELLMOTOR	*ADJ. WEDGE F. ISC STEPPER MOT.*	1
15	610.41.060.130	MUTTER FÜR LL-STELLMOTOR	*NUT FOR ISC STEPPER MOTOR*	1
16	610.41.060.080	SCHEIBE FÜR LL-STELLMOTOR	*WASHER FOR ISC STEPPER MOTOR*	1
17	610.41.060.020	HALTEBLECH FÜR LL-STELLMOTOR	*SUPPORT FOR ISC STEPPER MOTOR*	1
18	610.41.060.030	ADAPTER-MUTTER	*ADAPTER-NUT*	1
19	610.41.060.040	SCHRAUBE F. HALTEBLECH STELLM.	*SCREW FOR SUPPORT STEPPER MOT.*	1
20	610.41.060.010	SCHRAUBE FÜR LL-STELLMOTOR	*SCREW FOR ISC STEPPER MOTOR*	2
21	610.41.160.000	2.DK STELLMOTOR 05	*2.TH STEPPER MOTOR 05*	1
22	610.41.060.120	O-RING FÜR 2.DK STELLMOTOR	*O-RING FOR 2.TH STEPPER MOTOR*	1
23	610.41.060.110	SCHRAUBE FÜR 2.DK STELLMOTOR	*SCREW FOR 2.TH STEPPER MOTOR*	2
24	610.41.077.000	DROSSELKLAPPEN SENSOR KPL.	*THROTTLE POS. SENSOR CPL.*	1
25	610.41.177.000	DROSSELKLAPPEN SENSOR KPL.	*THROTTLE POS. SENSOR CPL.*	1
26	610.41.077.010	O-RING DROSSELKLAPPEN SENSOR	*O-RING THROTTLE POS. SENSOR*	2
27	610.41.077.020	SCHRAUBE DROSSELKLAPPEN SENSOR	*SCREW THROTTLE POS. SENSOR*	2
28	610.41.050.000	ANSCHLAGSCHRAUBE	*STOP SCREW*	2
29	610.41.050.100	MUTTER FÜR ANSCHLAGSCHRAUBE	*NUT FOR STOP SCREW*	2
30	610.41.051.000	EINSTELLSCHRAUBE	*ADJUSTING SCREW*	1
31	610.41.051.100	FEDER LANG	*SPRING LONG*	1
32	610.41.051.200	FEDER KURZ	*SPRING SHORT*	1
33	610.41.056.000	ANLENKHEBEL OBEN	*TOP LINK LEVER*	1
34	610.41.056.100	ANLENKHEBEL UNTEN	*LOWER LINK LEVER*	1
35	610.41.056.010	SCHEIBE 1 FÜR ANLENKHEBEL	*WASHER 1 FOR LINK LEVER*	4
36	610.41.056.020	SCHEIBE 2 FÜR ANLENKHEBEL	*WASHER 2 FOR LINK LEVER*	4

05-610.41.0

* NEUTEIL / *NEW PART* X NACH BEDARF / *AS REQUIRED*

DROSSELKLAPPENKÖRPER » *THROTTLE BODY*

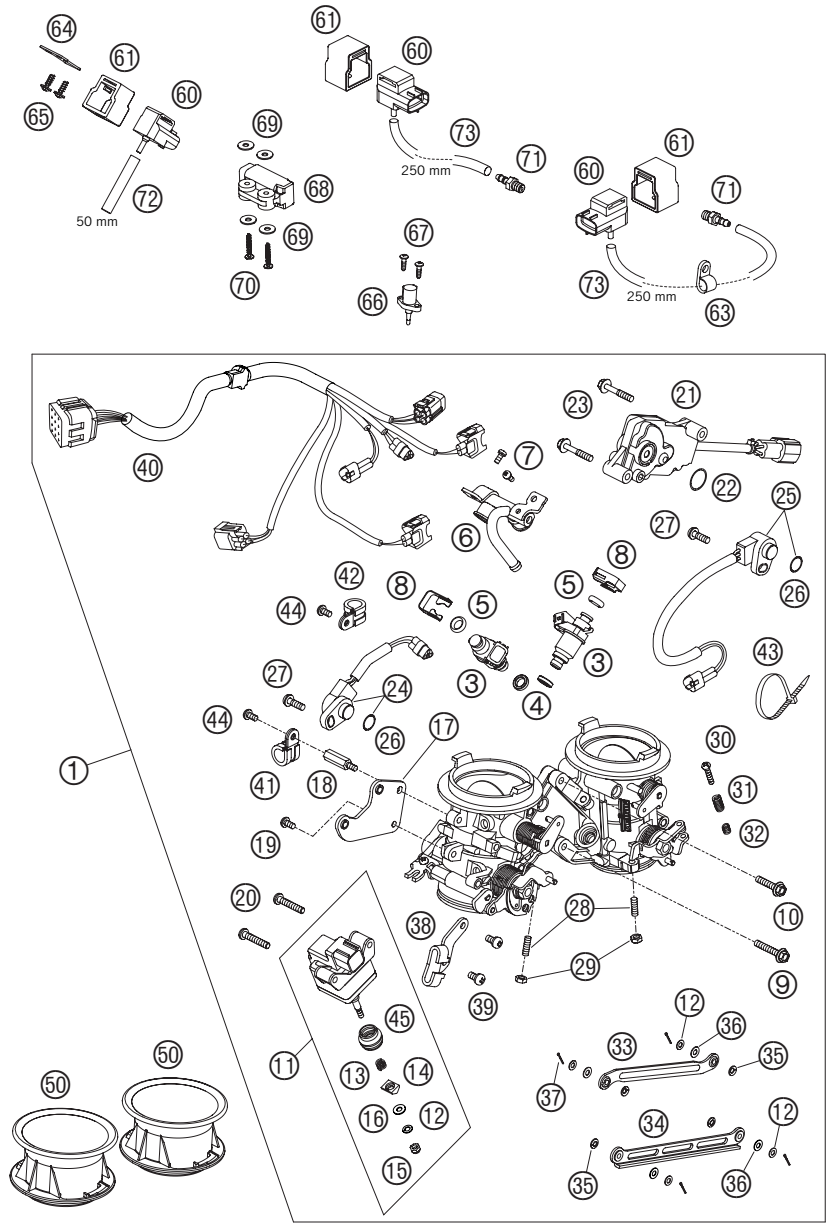

05-610.41.0

FIG	TEILNR/PARTNR	BEZEICHNUNG	*DESCRIPTION*	QTY
37	0094 010103	SPLINT 1,0X10	*SPLIT PIN 1,0X10*	4
38	610.41.055.000	HALTEBLECH FÜR GASSEILZUG	*SUPPORT FOR THROTTLE CABLE*	1
39	610.41.055.010	SCHRAUBE FÜR HALTEBLECH	*SCREW FOR SUPPORT*	2
40	610.41.012.000	KABELSTRANG DKK 05	*WIRING HARNESS THB 05*	1
41	587.11.070.000	SCHELLE RSGU 6/12	*CLAMP RSGU 6/12*	1
42	610.41.012.050	SCHELLE RSGU 12/12 05	*CLAMP RSGU 12/12 05*	1
43	440.11.076.100	KABELBAND 100/2,5MM SCHWARZ	*CABLE TIE 100/2,5MM BLACK*	X
44	610.41.060.050	SCHRAUBE FÜR KABELSTRANGKLEMME	*SCREW FOR CLAMP WIRING HARNESS*	2
45	610.41.060.090	MANSCHETTE FÜR LL-STELLMOTOR	*CUP SEAL FOR ISC STEPPER MOTOR*	1
50	610.41.040.000	ANSAUGTRICHTER 05	*INTAKE TRUMPET 05*	2
60	610.41.085.000	DRUCKSENSOR 05	*PRESSURE SENSOR 05*	3
61	610.41.085.050	HALTEGUMMI DRUCKSENSOR 05	*RUBBER SUPPORT PRESSURE SENSOR*	3
63	570.13.070.100	PVC-SCHELLE 7,9 MM HEYCO 3355	*PVC-CLAMP 7,9 MM HEYCO 3355*	1
64	610.41.085.060	HALTEBLECH DRUCKSENSOR 05	*SUPPORT PRESSURE SENSOR 05*	1
65	0016 050121	SCHRAUBE FÜR KUNSTSTOFF D=5X12	*SCREW FOR PLASTIC D=5X12*	2
66	610.41.080.000	ANSAUGLUFTTEMERATURSENSOR	*AMBIENT-AIR TEMPERATURE SENSOR*	1
67	0081 500181	SCHRAUBE FÜR KUNSTSTOFF D=5X18	*SCREW FOR PLASTIC D=5X18*	2
68	610.41.088.000	NEIGUNGSWINKEL-SENSOR 05	*ROLLOVER SENSOR 05*	1
69	610.41.088.050	SCHEIBE 4,3X15X1,25MM VERZ. 05	*SHIM 4,3X15X1,25MM GALVANIZED*	4
70	0081 400253	EJOT PT SCHRAUBE KA40X25WN1412	*PLASTIC SCREW KA40X25WN1412*	2
71	610.36.023.000	UNTERDRUCKSTUTZEN 05	*VACUUM CONECTION 05*	2
72	610.41.095.050	SCHLAUCH 3,2X8,5 L=50 MM 05	*HOSE 3,2X8,5 L=50 MM 05*	1
73	610.41.095.250	SCHLAUCH 3,2X8,5 L= 250 MM 05	*HOSE 3,2X8,5 L= 250 MM 05*	2

05-610.41.0

* NEUTEIL / *NEW PART* X NACH BEDARF / *AS REQUIRED*

ZÜNDANLAGE DENSO » *IGNITION SYSTEM DENSO*

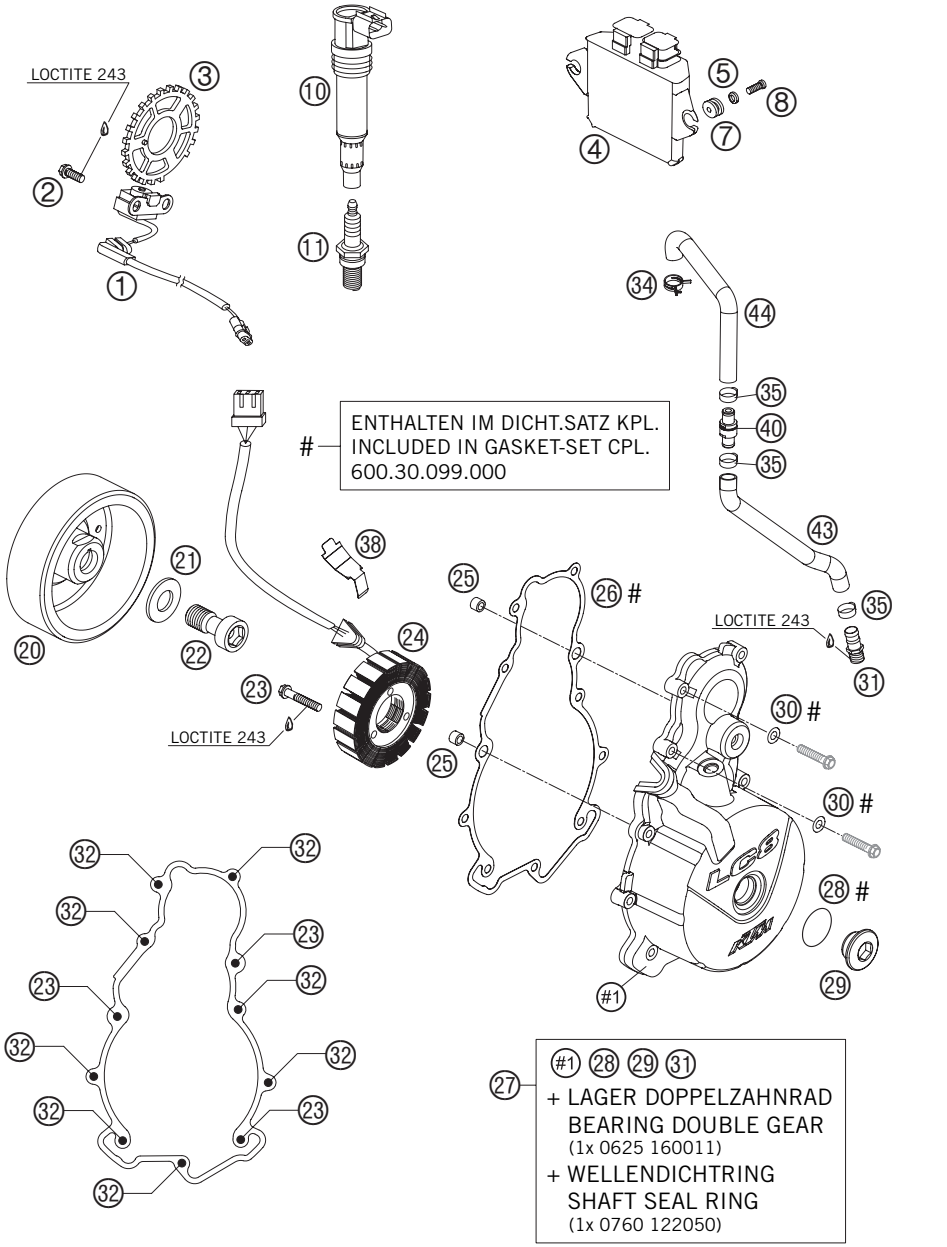

05-610.39.0

FIG	TEILNR/PARTNR	BEZEICHNUNG	*DESCRIPTION*	QTY
1	600.39.034.100	IMPULSGEBER LC8 04	*PULSE GENERATOR LC8 04*	1
2	0015 060163	SK.BUNDSCHRAUBE M 6X16 SW=8	*HH COLLAR SCREW M 6X16 WS=8*	2
3	610.39.020.000	GEBERRAD 22Z O. ZYL.STIFT 05 EFI	*COIL SPROKET 22Z O. CYL. PIN EFI*	1
4	610.41.031.000	STEUERGERÄT EFI 05	*TIMING CHARGER EFI 05*	1
5	600.08.045.000	FASSONSCHEIBE D=16,5MM 03	*SPECIAL WASHER D=16,5MM 03*	2
7	600.39.030.000	SCHWINGUNGSDÄMPFER DIGIB. 03	*VIBRATION DAMPER DIGITALBOX 03*	2
8	0012 060123	ZYL.SCHRAUBE DIN6912 M6X12	*AH SCREW DIN6912 M6X12*	2
10	600.39.006.000	STICK COIL 03	*STICK COIL 03*	2
11	610.39.093.000	ZÜNDKERZE M12X1,25 DCPR8E/M4	*SPARK PLUG M12X1,25 DCPR8E/M4*	2
20	600.39.005.100	ZÜNDUNGSROTOR 04 INKL. FREILAUF	*IGNITION ROTOR 04 INCL. FREEWHEEL*	1
21	600.39.040.010	SCHEIBE 17X32X4 03	*WASHER 17X32X4 03*	1
22	600.39.003.100	ISK-DEHNSCHRAUBE M16X1,5 05	*AH EXPAND. SCREW M16X1,5 05*	1
23	0015 060353	SK.BUNDSCHRAUBE M 6X35 SW=8	*HH COLLAR SCREW M 6X35 WS=8*	6
24	600.39.004.000	STATOR 03	*STATOR 03*	1
25	490.30.090.000	PASSHÜLSE 9,8 X 7 X 10	*DOWEL 9,8 X 7 X 10*	2
26	600.30.040.100	ZÜNDUNGSDECKELDI.MATRI.CS0,5MM	*IGNIT.COVER GASK.MATRI.CS0,5MM*	1
27	600.30.002.044	ZÜNDUNGSDECKEL KPL. 03	*IGNITION COVER CPL. 03*	1
28	0770 024025	O-RING 24X2,5 NBR	*O-RING 24X2,5 NBR*	1
29	600.30.094.000	VERSCHLUSSSCHR. M24X1,5 PA 6.6	*SCREW PLUG M24X1,5 PA 6.6*	1
30	0603 061001	CU-DICHTRING DIN7603-6X10X1	*CU-SEAL RING DIN7603-6X10X1*	2
31	600.30.022.000	ENTLÜFTUNGSTUTZEN M16X1,5	*VENTILATION CONNECTOR M16X1,5*	1
32	0015 060303	SK.BUNDSCHRAUBE M 6X30 SW=8	*HH COLLAR SCREW M 6X30 WS=8*	8
34	000.49.220.121	FEDERBANDSCHELLE STD DN22	*CLAMP STD DN22*	1
35	000.50.226.706	STUFENLOSE EINOHRKLEMME 22,6MM	*VARIABLE ONE-EAR CLAMP 22,6MM*	3
38	600.39.040.020	LEITUNGSHALTER GENERATOR 03	*CABLE SUPPORT GENERATOR 03*	1
40	600.30.090.000	RÜCKSCHLAGVENTIL KPL.	*BACK-PRESSURE VALVE CPL.*	1
43	600.30.087.101	MOTORENTLÜFTUNGSSCHL. UNTEN	*ENGINE BREATHER HOSE BOTTOM*	1
44	600.30.087.102	MOTORENTLÜFTUNGSSCHL. OBEN	*ENGINE BREATHER HOSE TOP*	1

05-610.39.0

* NEUTEIL / *NEW PART* X NACH BEDARF / *AS REQUIRED*

ELEKTROSTARTER » *ELECTRIC STARTER*

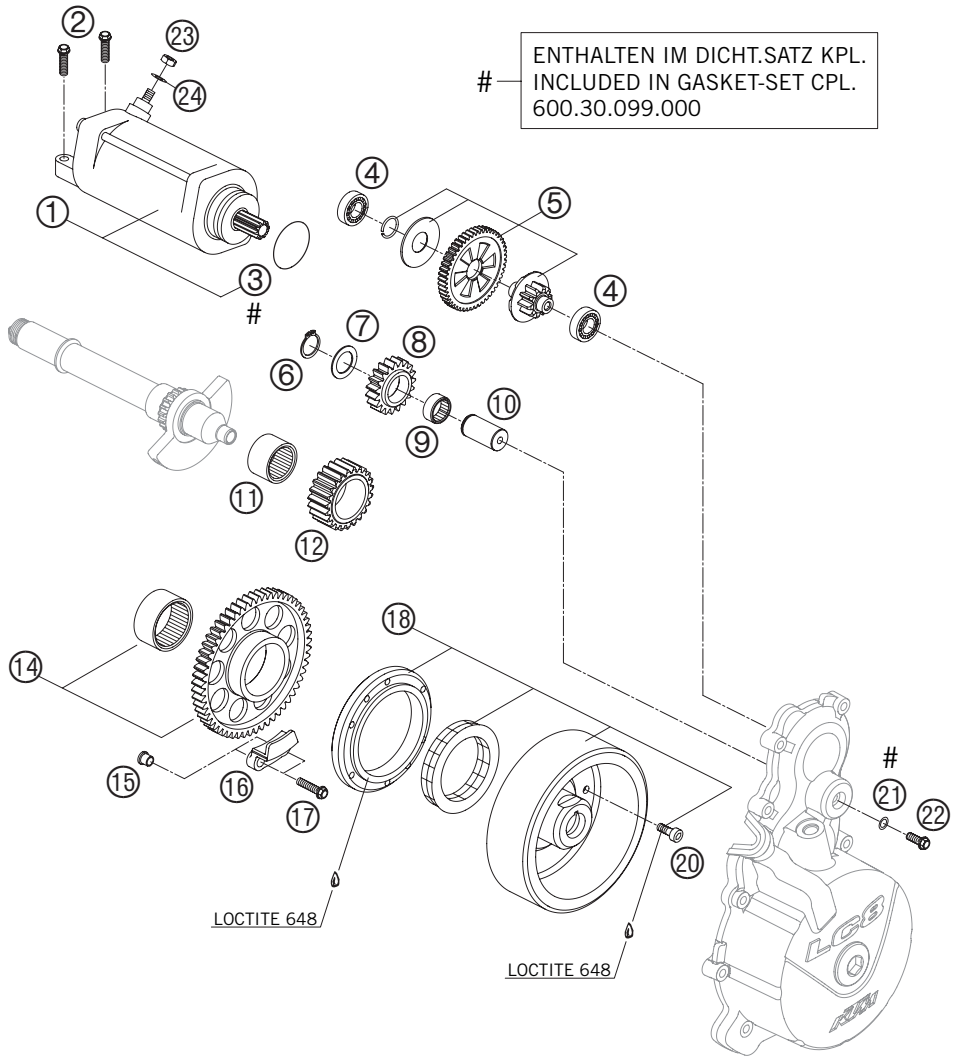

05-600.40.0

FIG	TEILNR/PARTNR	BEZEICHNUNG	*DESCRIPTION*	QTY
1	600.40.001.000	E-STARTERMOTOR KPL.LC8-E 03	*E-STARTER ENGINE CPL. LC8-E 03*	1
2	0015 060253	SK.BUNDSCHRAUBE M 6X25 SW=8	*HH COLLAR SCREW M 6X25 WS=8*	2
3	0770 335030	O-RING 33,5X3 VITON	*O-RING 33,5X3 VITON*	1
4	0625 160011	RILLENKUGELLAGER 16001 JRX C3	*GROOV.BALL BEAR. 16001 JRX C3*	2
5	600.40.016.000	DREHMOMENTBEGRENZER 10/49Z KPL	*TORQUE LIMITER 10/49-T CPL.*	1
6	0471 170010	SICHERUNGSRING DIN0471-17X1	*CIRCLIP DIN0471-17X1*	1
7	503.33.041.000	ANLAUFSCHEIBE 17,2X26X1 B	*STOP DISC 17,2X26X1 B*	1
8	600.40.022.119	ZWISCHENRAD 19-Z 03	*IDLER GEAR 19-T 03*	1
9	0405 172110	NADELKRANZ K 17X21X10	*NEEDLE BEARING K 17X21X10*	1
10	600.40.023.000	LAGERBOLZEN 17X33 03	*BEARING BOLT 17X33 03*	1
11	0618 253220	NADELHÜLSE HK2520 25/32/20 02	*NEEDLE BUSH HK2520 25/32/20 02*	1
12	600.40.022.023	ZWISCHENRAD 2 23-Z 03	*IDLER GEAR 2 23-T 03*	1
14	600.40.020.000	FREILAUFZAHNRAD 57-Z KPL. 03	*FREEWHEEL GEAR WH. 57-T CPL.03*	1
15	600.40.027.050	STÜTZHÜLSE 03	*SUPPORTING SLEEVE 03*	2
16	600.40.027.000	FREILAUFHALTER 03	*FREEWHEEL HOLDER 03*	1
17	0015 060253	SK.BUNDSCHRAUBE M 6X25 SW=8	*HH COLLAR SCREW M 6X25 WS=8*	2
18	600.39.005.100	ZÜNDUNGSROTOR 04 INKL. FREILAUF	*IGNITION ROTOR 04* *INCL. FREEWHEEL*	1
20	0984 060166	ISK.SCHR. DIN6912 M6X16 10.9	*AH SCREW DIN6912 M6X16 10.9*	6
21	0603 061001	CU-DICHTRING DIN7603-6X10X1	*CU-SEAL RING DIN7603-6X10X1*	1
22	0015 060163	SK.BUNDSCHRAUBE M 6X16 SW=8	*HH COLLAR SCREW M 6X16 WS=8*	1
23	0985 060003	SS.MUTTER DIN0985-M 6	*SELF LOCK. NUT DIN0985-M 6*	1
24	0125 060003	UNTERLEGSCHEIBE DIN0125 A 6,4	*WASHER DIN0125-A 6,4*	1

05-610.40.0

* NEUTEIL / *NEW PART* X NACH BEDARF / *AS REQUIRED*

KUPPLUNG » *CLUTCH*

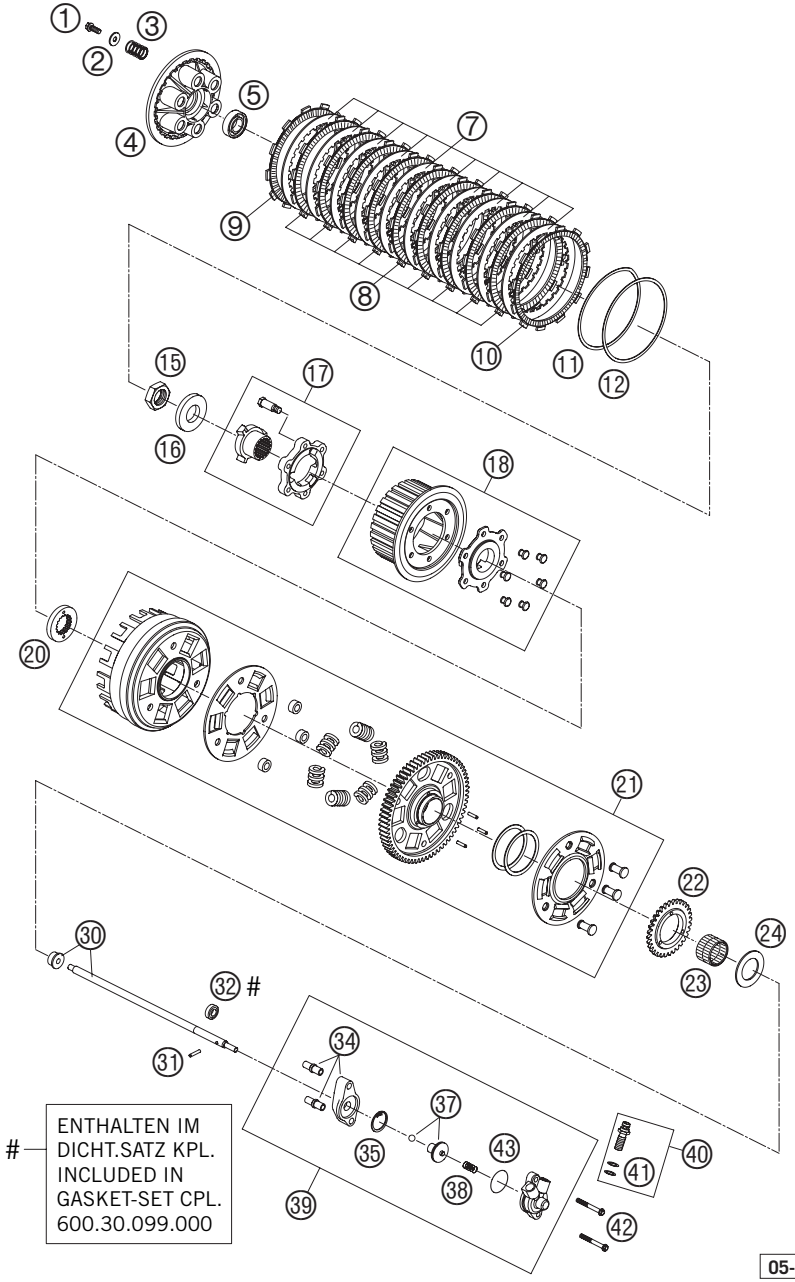

05-600.32.0

FIG	TEILNR/PARTNR	BEZEICHNUNG	*DESCRIPTION*	QTY
1	0015 060163	SK.BUNDSCHRAUBE M 6X16 SW=8	*HH COLLAR SCREW M 6X16 WS=8*	6
2	0021 060003	SCHEIBE DIN 9021 A 6,4	*WASHER DIN9021-A 6,4*	6
3	600.32.005.000	KUPPLUNGSFEDER LC8 2003	*CLUTCH SPRING LC8 2003*	6
4	600.32.003.000	DRUCKKAPPE LC8 2003	*PRESSURE CAP LC8 2003*	1
5	0625 060032	RILLENKUGELLAGER 6003 JR2 C4	*BALL BEARING 6003 JR2 C4*	1
7	600.32.010.000	STAHLLAMELLE 2MM 03	*STEEL DISK 2MM 03*	10
8	600.32.011.000	BELAGLAMELLE 2,8MM 03	*LINING DISK 2,8MM 03*	9
9	600.32.111.000	BELAGLAMELLE AUSSEN 2,8MM 03	*LINING DISK OUTSIDE 2,8MM 03*	1
10	600.32.012.000	BELAGLAMELLE AUSGEDR. 2,8MM 03	*LINING DISK TURN OUT 2,8MM 03*	1
11	600.32.034.000	TELLERFEDER 2003	*BELLEVILLE SPRING 2003*	1
12	600.32.035.000	ANLAUFRING 2003	*THRUST WASHER 2003*	1
15	0936 220155	SK.MUTTER DIN0936-M22X1,5 RE	*HEXAGON NUT DIN0936-M22X1,5 R.*	1
16	0126 220373	SCHEIBE DIN0126 22X37X3 MM	*WASHER DIN0126 22X37X3 MM*	1
17	600.32.080.000	KUPPL.VERSTÄRKEREINHEIT KPL.03	*CLUTCH BOOSTER UNIT CPL. 03*	1
18	600.32.002.000	KUPPLUNGSMITNEHMER KPL. 03	*INNER CLUTCH HUB CPL. 03*	1
20	600.32.021.000	PROFILSCHEIBE 03	*SECTION WASHER 03*	1
21	600.32.001.144	KUPPLUNGSKORB KPL. 67-Z 2004	*OUT.CLUTCH HUB CPL. 67-T 2004*	1
22	600.38.001.032	ÖLPUMPENZAHNRAD 32-Z 03	*OIL PUMP GEAR WHEEL 32-T 03*	1
23	0618 303526	NADELHÜLSE HK 30X35X26	*NEEDLE BUSH HK 30X35X26*	1
24	600.32.020.000	ANLAUFSCHEIBE 30,2/50/2	*STOP DISK 30,2/50/2*	1
30	600.32.054.300	DRUCKSTANGE LC8 KPL.	*PUSH ROD LC8 CPL.*	1
31	0402 031780	NADELROLLE DIN5402 NRB 3X17,8	*NEEDLE ROL.DIN5402 NRB 3X17,8*	1
32	0760 091862	WELLENDICHTRING 9X18X06 B-NBR	*SHAFT SEAL RING 9X18X06 B-NBR*	1
34	600.32.061.050	DISTANZ KUPPL.AUSRÜCKUNG KPL.	*DISTANCE CLUTCH CONTR. CPL.*	1
35	0472 270120	SICHERUNGSRING DIN0472	*CIRCLIP DIN0472*	1
37	600.32.066.000	KOLBEN MIT O-RING UND KUGEL 03	*PISTON WITH O-RING AND BALL 03*	1
38	600.32.069.000	DRUCKFEDER 8X20,75	*COMPRESSION SPRING 8X20,75*	1
39	600.32.061.044	NEHMERZYLINDER KPL. LC8 03	*CYLINDER CPL. LC8 03*	1
40	503.32.062.000	HOHLSCHRAUBE KPL. M 10X1 '98	*HOLLOW SCREW CPL. M 10X1 '98*	1
41	0603 100141	CU-DICHTRING DIN7603-10X14X1	*COPPER GASKET DIN7603-10X14X1*	2
42	0015 060503	SK.BUNDSCHRAUBE M 6X50 SW=8	*HH COLLAR SCREW M 6X50 WS=8*	2
43	600.32.065.000	O-RING DICHTUNG 03	*O-RING GASKET 03*	1

05-610.32.0

* NEUTEIL / *NEW PART* X NACH BEDARF / *AS REQUIRED*

GETRIEBE I - ANTRIEBSWELLE » *TRANSMISSION I - MAIN SHAFT*

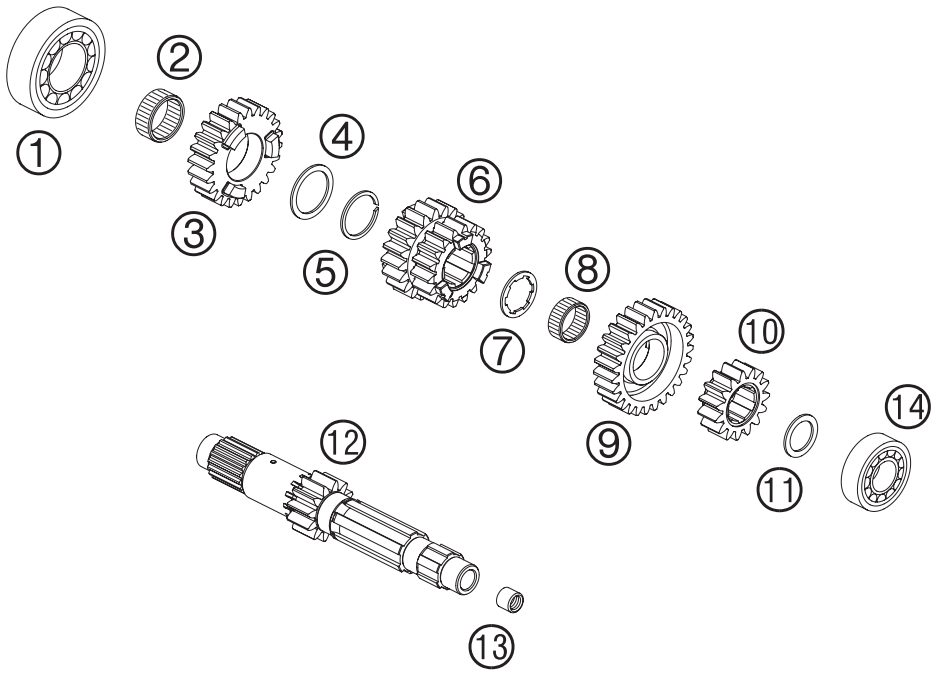

03-600.33.0

FIG	TEILNR/PARTNR	BEZEICHNUNG	*DESCRIPTION*	QTY
1	0625 062062	RILLENKUGELLAG. 6206 C3 J1 NSK	*BALL BEARING 6206 C3 J1 NSK*	1
2	0405 263113	NADELKRANZ K 26-31-13	*NEEDLE BEAR. K 26-31-13*	1
3	610.33.005.000	LOSRAD 5. GANG 05	*IDLER 5. GEAR 05*	1
4	600.33.042.000	ANLAUFSCHEIBE 28,3/35,75/1,5	*STOP DISK 28,3/35,75/1,5*	1
5	0417 280150	SPRENGRING DIN5417-SW28	*LOCK RING DIN5417-WS28*	1
6	610.33.003.000	SCHIEBERRAD 3/4 GANG 05	*SLIDING GEAR 3/4 GEAR 05*	1
7	600.33.041.000	ANLAUFSCHEIBE 22,2/30,2/1,5	*STOP DISK 22,2/30,2/1,5*	1
8	0405 222613	NADELKRANZ K 22X26X13 TN	*NEEDLE BEAR. K 22X26X13 TN*	1
9	610.33.006.000	LOSRAD 6. GANG 05	*IDLER 6. GEAR 05*	1
10	610.33.002.000	FESTRAD 2. GANG 05	*SOLID GEAR 2.G. 05*	1
11	600.33.040.000	ANLAUFSCHEIBE 20,2/28/1,5	*STOP DISK 20,2/28/1,5*	1
12	610.33.001.000	ANTRIEBSWELLE 05	*MAIN SHAFT 05*	1
13	0618 091312	NADELHÜLSE HK0912 9/13/12 03	*NEEDLE BUSH HK0912 9/13/12 03*	1
14	0625 062040	RILLENKUGELLAGER 6204 DU J1 C3	*BALL BEARING 6204 DU J1 C3*	1

05-610.33.0

* NEUTEIL / *NEW PART* X NACH BEDARF / *AS REQUIRED*

GETRIEBE II - ABTRIEBSWELLE » *TRANSMISSION II - COUNTERSHAFT*

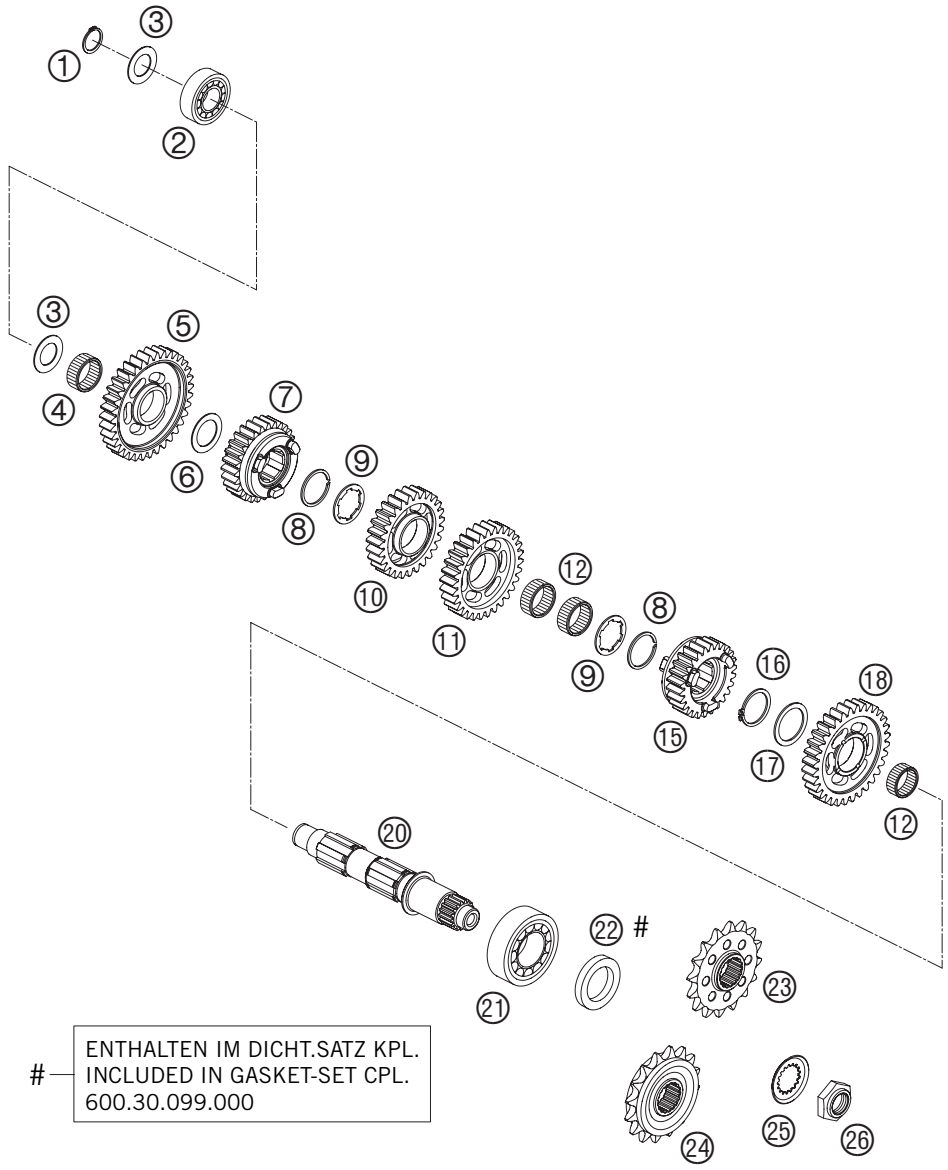

05-600.33.1

FIG	TEILNR/PARTNR	BEZEICHNUNG	*DESCRIPTION*	QTY
1	0471 200120	SICHERUNGSRING DIN0471-20X1,2	*CIRCLIP DIN471 20X1,2*	1
2	0625 062040	RILLENKUGELLAGER 6204 DU J1 C3	*BALL BEARING 6204 DU J1 C3*	1
3	600.33.043.000	ANLAUFSCHEIBE 20,2 X 34 X 1	*STOP DISK 20,2 X 34 X 1*	2
4	0405 242813	NADELKRANZ K 24X28X13 TN	*NEEDLE BEAR. K 24X28X13 TN*	1
5	610.33.011.000	LOSRAD 1. GANG 05	*IDLER 1. GEAR 05*	1
6	600.33.044.000	ANLAUFSCHEIBE 24,3/35,75/1	*STOP DISK 24,3/35,75/1*	1
7	610.33.015.000	SCHIEBERRAD 5. GANG 05	*5TH GEAR MAINSHAFT 05*	1
8	0417 300151	SPRENGRING SW 30	*LOCK RING WS 30*	2
9	600.33.045.000	ANLAUFSCHEIBE 26,2/36/1,5	*STOP DISK 26,2/36/1,5*	2
10	610.33.014.000	LOSRAD 4. GANG 05	*IDLER GEAR 4TH G 05*	1
11	610.33.013.000	LOSRAD 3. GANG 05	*IDLER 3. GEAR 05*	1
12	0405 263113	NADELKRANZ K 26-31-13	*NEEDLE BEAR. K 26-31-13*	3
15	610.33.016.000	SCHIEBERRAD 6. GANG 05	*6TH GEAR MAINSHAFT 05*	1
16	0471 300151	SICHERUNGSRING DIN0471-30X1,5	*CIRCLIP DIN0471-30X1,5 NIRO*	1
17	600.33.046.000	ANLAUFSCHEIBE 30,2/39/1,5	*STOP DISK 30,2/39/1,5*	1
18	610.33.012.000	LOSRAD 2. GANG 05	*IDLER 2. GEAR 05*	1
20	600.33.010.000	ABTRIEBSWELLE 03	*COUNTERSHAFT 03*	1
21	503.30.082.000	ZYLINDERR.LAGER NJ206 ET2XCS46	*CYL.ROLLER BEAR.NJ206 ET2XCS46*	1
22	0760 304772	WELLENDICHTR.30X47X7 BSL VITON	*SH.SEAL RING 30X47X7 BSL VITON*	1
23	600.33.029.016	KETTENRITZEL 16-Z 03	*CHAIN SPROCKET 16-T 03*	X
23	600.33.029.017	KETTENRITZEL 17-Z 03	*CHAIN SPROCKET 17-T 03*	X
24	600.33.129.017	KETTENRITZEL 17-Z GEDÄMPFT 03	*CHAIN SPROCKET 17-T DAMPED 03*	X
25	600.33.034.000	SICHERUNGSBLECH VERZAHNT 03	*SECURING PLATE TOOTHED 03*	1
26	600.33.035.000	SECHSKANTMUTTER M20X1,5 03	*HEXAGON NUT M20X1,5 03*	1

05-610.33.1

* NEUTEIL / *NEW PART* X NACH BEDARF / *AS REQUIRED*

SCHALTUNG » *SHIFTING MECHANISM*

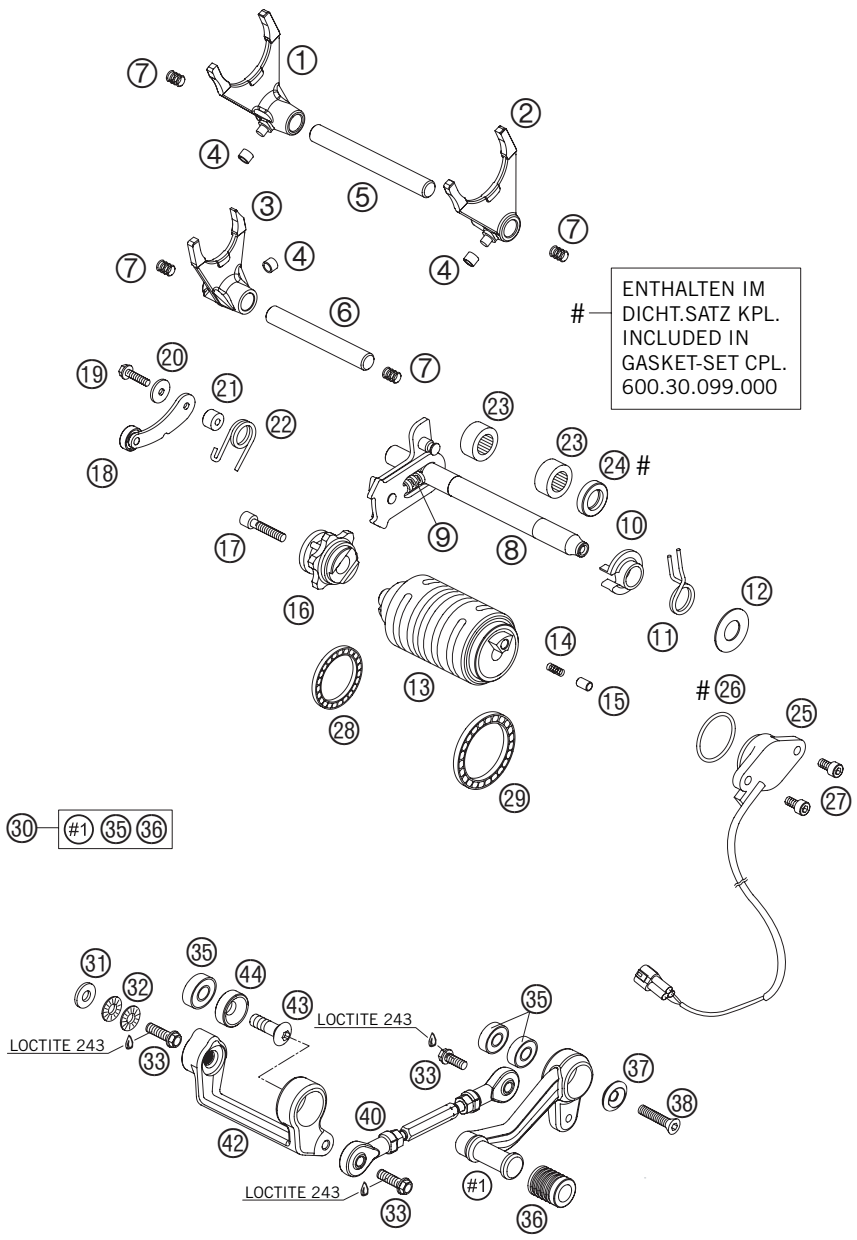

05-610.34.0

FIG	TEILNR/PARTNR	BEZEICHNUNG	*DESCRIPTION*	QTY
1	600.34.001.000	SCHALTGABEL 1-4 GANG LC8 03	*SHIFT FORK 1-4 GEAR LC8 03*	1
2	600.34.002.000	SCHALTGABEL 2-3 GANG LC8 03	*SHIFT FORK 2-3 GEAR LC8 03*	1
3	600.34.003.000	SCHALTGABEL 5-6 GANG LC8 03	*SHIFT FORK 5-6 GEAR LC8 03*	1
4	503.34.018.100	SCHALTROLLE 6X8X5,2	*SHIFTING ROLLER 6X8X5,2*	3
5	590.34.020.000	SCHALTSCHIENE ABT. 11,8X105MM	*SHIFT RAIL 11,8X105MM*	1
6	590.34.019.000	SCHALTSCHIENE ANT. 11,8X89MM	*SHIFT RAIL 11,8X89MM*	1
7	580.38.023.200	DRUCKFEDER 0,9MM	*PRESSURE SPRING 0,9MM*	4
8	600.34.005.044	SCHALTWELLE KPL. 03	*SHIFT SHAFT CPL. 03*	1
9	565.34.013.100	SPANNFEDER 0,8MM	*TENSIONING SPRING 0,8MM*	1
10	546.34.020.000	FEDERFÜHRUNG	*SPRING GUIDE*	1
11	546.34.014.100	RÜCKHOLFEDER 2,2MM '95	*RETURN SPRING 2,2MM '95*	1
12	546.34.050.000	ANLAUFSCHEIBE 14X30X1	*STOP DISK 14X30X1*	1
13	600.34.012.100	SCHALTWALZE STAHL 03	*SHIFT ROLLER STEEL 03*	1
14	600.34.014.000	KONTAKTFEDER 03	*CONTACT SPRING 03*	1
15	600.34.037.000	KONTAKTBOLZEN 03	*CONTACT BOLT 03*	1
16	600.34.015.044	SCHALTARRETIERUNG KPL. 03	*SHIFT ARRESTING CPL. 03*	1
17	0984 060302	ISK.SCHRAUBE DIN6912 M 6X30	*AH SCREW DIN6912 M 6X30*	1
18	600.34.024.044	ARRETIERHEBEL KPL. '03	*ARRESTING LEVER CPL. 03*	1
19	0015 050203	SK.BUNDSCHRAUBE M 5X20 SW=8	*HH COLLAR SCREW M 5X20 WS=8*	1
20	0349 000050	SCHEIBE DIN7349-5X15X2	*WASHER DIN7349-5X15X2*	1
21	546.34.052.300	HÜLSE FÜR ARRETIERHEBEL	*SLEEVE FOR LOCKING LEVER*	1
22	600.34.023.000	ARRETIERHEBELFEDER 03	*ARRESTING LEVER SPRING 03*	1
23	546.32.095.000	NADELHÜLSE HK 1412 14,6X20X12	*NEEDLE BEAR.HK 1412 14,6X20X12*	2
24	0760 142460	WELLENDICHTRING 14X24X6 B	*SHAFT SEAL RING 14X24X6 B*	1
25	600.11.023.000	SENSOR GANGERKENNUNG 03	*GEAR-POSITION SENSOR 03*	1
26	0770 275025	O-RING 27,5X2,5 NBR	*O-RING 27,5X2,5 NBR*	1
27	0912 050103	ISK.SCHRAUBE DIN 912 M5X10	*AH SCREW DIN0912-M 5X10*	2
28	0625 618050	RILLENKUGELLAGER 6805 C3	*BALL BEARING 61805 C3*	1
29	0625 068080	RILLENKUGELLAGER 6808 JRC3	*GROOVED BALL BEARING 6808 JRC3*	1
30	610.34.031.044	SCHALTHEBEL KPL. 05	*SCHIFT LEVER KPL. 05*	1
31	502.32.050.001	STAHLSCHEIBE 6,4X17X3	*STEEL WASHER 6,4X17X3*	1
32	502.33.041.000	NORDLOCKSCHEIBEN M6 (PAAR) DAC	*PAIR OF WASHERS M 6 NORDLOCK*	1
33	590.09.062.019	SONDERSCHRAUBE M6X19 SW=8 10.9	*SPECIAL SCREW M6X19 WS=8 10.9*	3
35	0625 006087	RILLENKUGELLAGER 608 2RS C3	*GROOVED BALL BEAR. 608 2RS C3*	3
36	610.34.035.000	TRITTGUMMI SCHALTHEBEL 05	*RUBBER FOR SHIFT LEVER 05*	1

05-610.34.0

* NEUTEIL / *NEW PART* X NACH BEDARF / *AS REQUIRED*

SCHALTUNG » *SHIFTING MECHANISM*

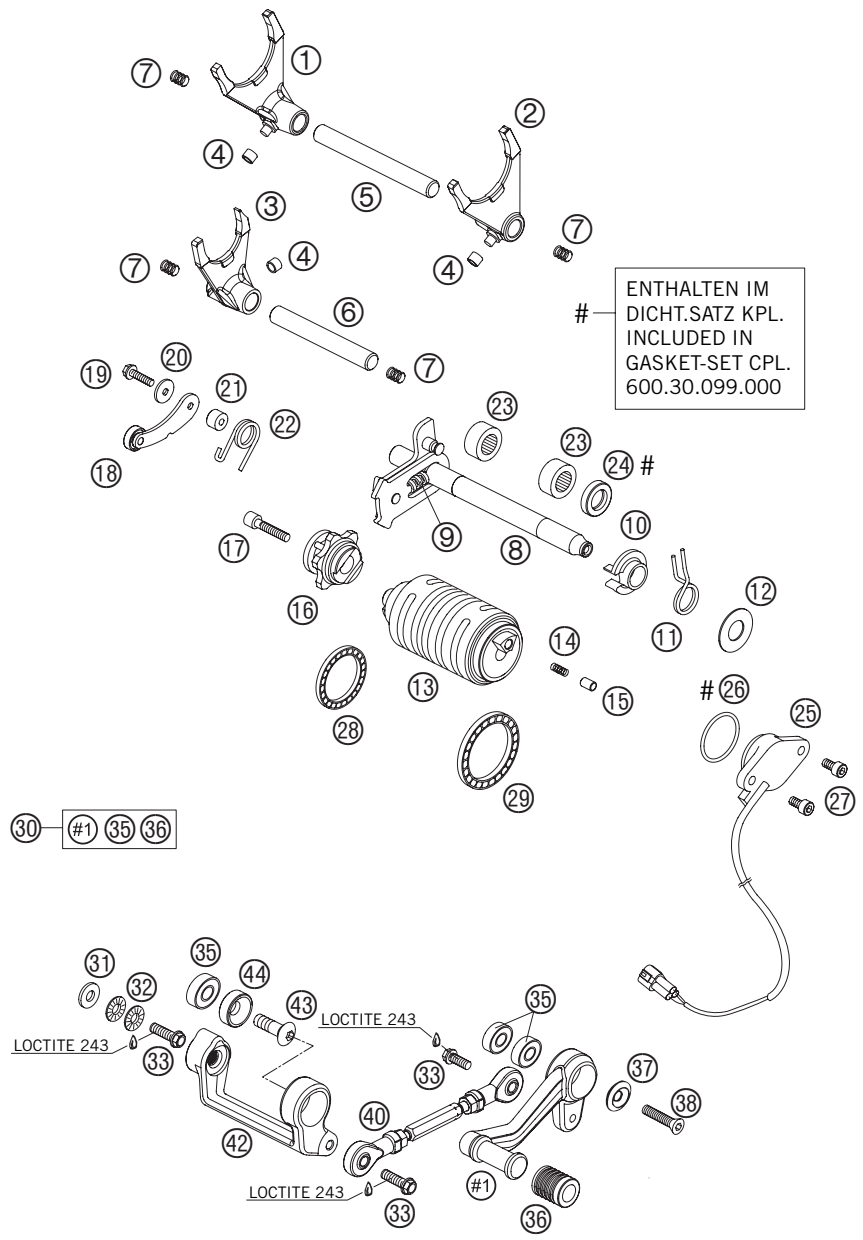

05-610.34.0

FIG	TEILNR/PARTNR	BEZEICHNUNG	*DESCRIPTION*	QTY
37	583.03.061.000	FASONSCHEIBE ALU 8 X 24 MM	*SPECIAL WASHER ALU 8 X 24 MM*	1
38	610.13.059.000	SENKKOPFSCHRAUBE M8X32 SS 05	*FLAT HEAD SCREW M8X32 SL 05*	1
40	610.34.036.044	SCHALTSTANGE KPL. 05	*SHIFT ROD CPL. 05*	1
42	610.34.030.000	UMLENKUNG SCHALTWELLE 05	*RELAY LEVER SELCTOR SHAFT '05*	1
43	545.10.052.100	KETTENRADSCHR. M8X26 ISK SW=6	*SPROCKET SCREW-AH M8X26 WS=6*	1
44	610.34.030.050	SCHEIBE ANGESENKT 8,5X21X7,804	*WASHER COUNT. 8,5X21X7,804*	1

05-610.34.0

* NEUTEIL / *NEW PART* X NACH BEDARF / *AS REQUIRED*

WASSERPUMPE » *WATER PUMP*

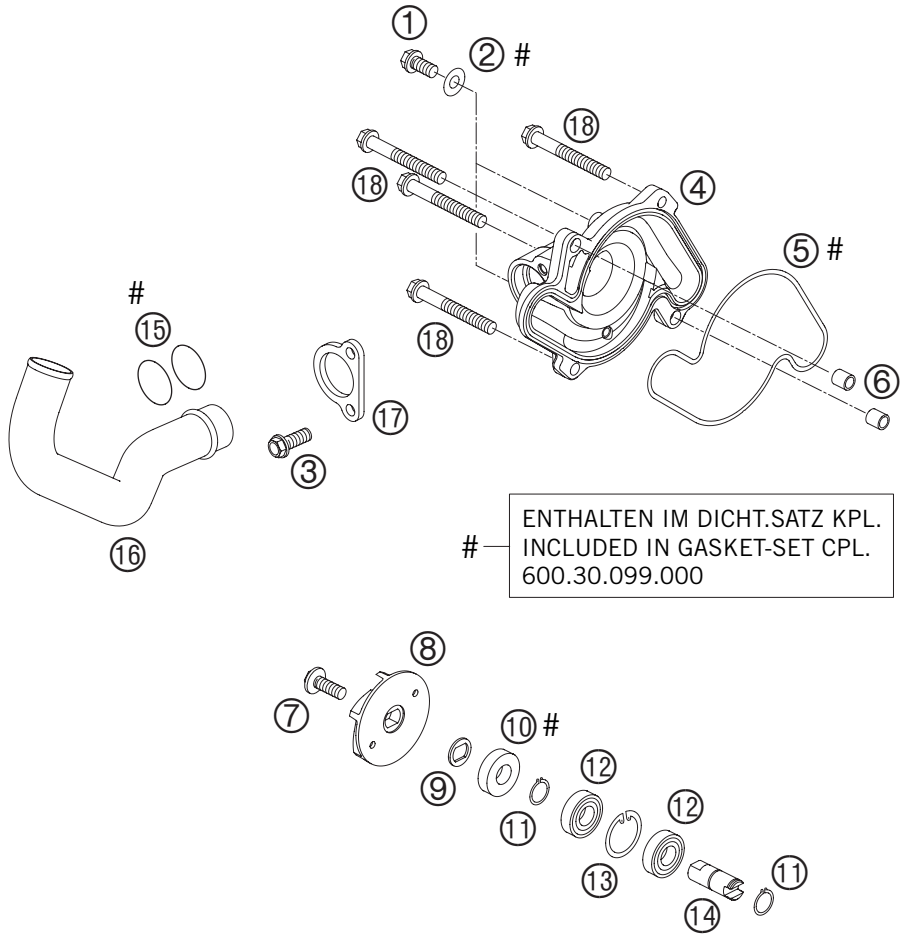

05-600.35.0

FIG	TEILNR/PARTNR	BEZEICHNUNG	*DESCRIPTION*	QTY
1	0015 060103	SK.BUNDSCHRAUBE M 6X10 SW=8	*HH COLLAR SCREW M 6X10 WS=8*	2
2	0603 061001	CU-DICHTRING DIN7603-6X10X1	*CU-SEAL RING DIN7603-6X10X1*	2
3	0015 060163	SK.BUNDSCHRAUBE M 6X16 SW=8	*HH COLLAR SCREW M 6X16 WS=8*	2
4	600.35.052.000	WASSERPUMPENDECKEL 03	*WATER-PUMP COVER 03*	1
5	600.35.053.000	FORMRING WAPUDECKEL 03	*WATER-PUMP GASKET 03*	1
6	590.30.023.000	PASSHÜLSE 6X8X11,5	*DOWEL 6X8X11,5*	2
7	0014 060153	SK.BUNDSCHRAUBE M 6X15 SW=8	*HH COLLAR SCREW M 6X15 WS=8*	1
8	600.35.055.100	WASSERPUMPENRAD LC8 03	*WATER-PUMP WHEEL LC8 03*	1
9	600.35.055.150	FORMSCHEIBE 16X1 NIRO 03	*FORM WASHER 16X1 NIRO 03*	1
10	0760 123072	WELLENDICHTRI. 12X30X7 VITON DOPPELLIPPIG	*SHAFT SEAL RING 12X30X7 VITON DOUBLE-LIP*	1
11	0471 120010	SICHERUNGSRING DIN0471-12X1	*CIRCLIP DIN0471-12X1*	2
12	0625 069010	RILLENKUGELLAGER 6901 V C3	*GROOVED BALL BEARING 6901V C3*	2
13	0472 240120	SICHERUNGSRING DIN472 D=24X1,2	*CIRCLIP DIN472 D=24X1,2*	1
14	600.35.054.000	WASSERPUMPENWELLE 03	*WATER-PUMP SHAFT 03*	1
15	0770 250030	O-RING 25,00X3,00 NBR 70	*O-RING 25,00X3,00 NBR 70*	2
16	600.35.021.000	ALU WAPUROHR KPL. 03	*ALUMINUM TUBE WATER-PUMP 03*	1
17	600.35.021.050	BEFESTIGUNGSSCHEL. WAPUROHR 03	*FIXING CLAMP WATER-P. TUBE 03*	1
18	0015 060603	SK.BUNDSCHRAUBE M 6X60 SW=8	*HH COLLAR SCREW M 6X60 WS=8*	4

05-610.35.0

* NEUTEIL / *NEW PART* X NACH BEDARF / *AS REQUIRED*

KÜHLSYSTEM » *COOLING SYSTEM*

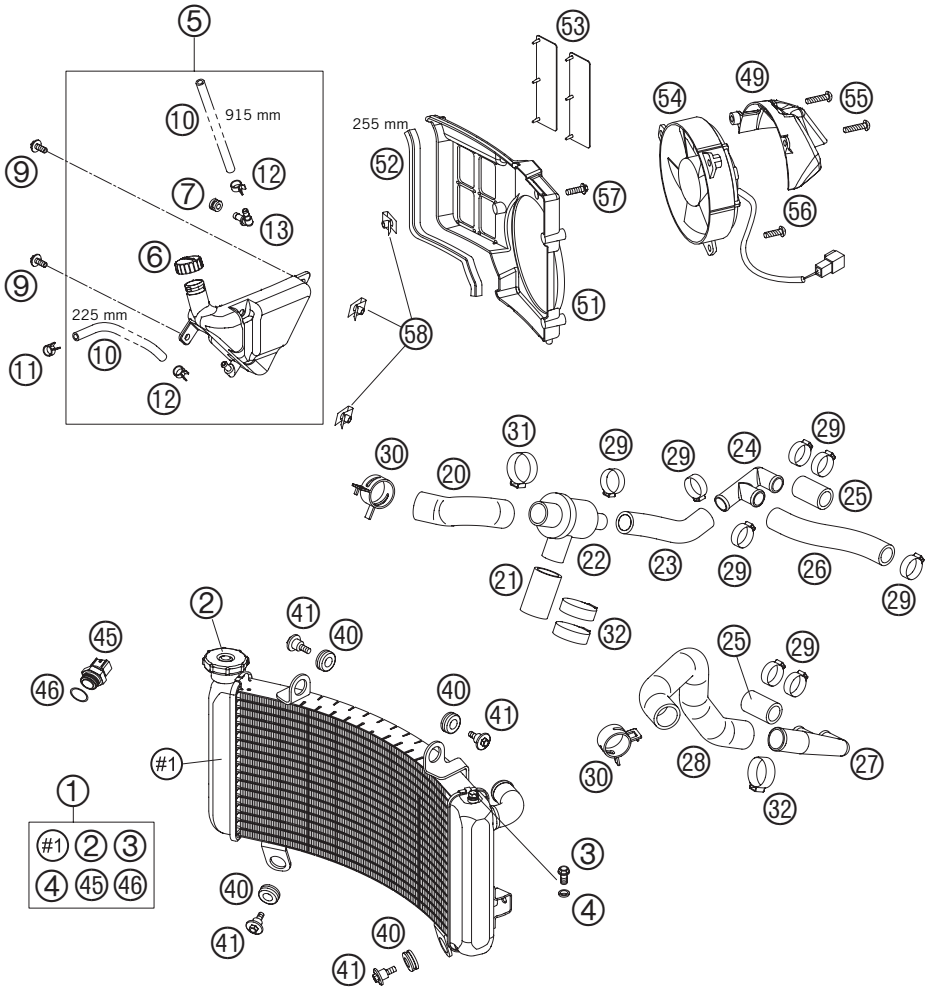

05-610.35.1

FIG	TEILNR/PARTNR	BEZEICHNUNG	*DESCRIPTION*	QTY
1	610.35.010.000	KÜHLER 990 DUKE 05	*RADIATOR 990 DUKE 05*	1
2	610.35.016.000	KÜHLERVERSCHLUSS 990 DUKE 05	*RADIATOR CAP 990 DUKE 05*	1
3	0015 060103	SK.BUNDSCHRAUBE M 6X10 SW=8	*HH COLLAR SCREW M 6X10 WS=8*	1
4	0125 060003	UNTERLEGSCHEIBE DIN0125 A 6,4	*WASHER DIN0125-A 6,4*	1
5	610.35.065.000	AUSGLEICHSBEHÄLTER KPL. 05	*EXPANSION TANK CPL. 05*	1
6	600.35.066.000	VERSCHLUSS F. AUSGL.BEHÄLTER	*PLUG F. EXPANSION TANK*	1
7	582.14.069.051	GUMMITÜLLE 16X10,8X3 02	*RUBBER GROMMET 16X10,8X3 02*	1
9	0014 060153	SK.BUNDSCHRAUBE M 6X15 SW=8	*HH COLLAR SCREW M 6X15 WS=8*	2
10	600.35.067.001	SCHLAUCH 6X10 EPDM 03	*HOSE 6X10 EPDM 03*	1,14
11	502.31.005.000	YDNAC - KLAMMER 10119 11MM	*HOSE CLAMP YDNAC 10119 11MM*	1
12	580.07.117.000	YDNAC-KLAMMER 10107 10MM	*YDNAC-CLAMP 10107 10MM*	2
13	600.35.068.000	WINKELSTÜCK AUSGL.BEHÄLTER	*ANGLE CONNECTION EXPANS. TANK*	1
20	600.35.031.000	KÜHLERSCHLAUCH THERM./KÜHLER	*RADIATOR HOSE THERM./RAD.*	1
21	600.35.030.000	KÜHLERSCHLAUCH THERM./PUMPE 03	*RADIATOR HOSE THERM./PUMP 03*	1
22	600.35.017.000	THERMOSTAT 75° KPL.MIT GEHÄ.03	*THERMOSTAT 75° CPL. W. CASE 03*	1
23	600.35.025.000	KÜHLERSCHLAUCH THERM./VERT. 03	*RADIATOR HOSE THERM./DISTR. 03*	1
24	600.35.019.000	VERTEILERSTK RE.18/18/18MM 03	*DISTRIBUTOR R/S 18/18/18MM 03*	1
25	600.35.026.000	KÜHLERSCHLAUCH ZYL./VERT. 03	*RADIATOR HOSE CYL./DISTR. 03*	2
26	600.35.027.000	KÜHLERSCHLAUCH VERT./VERT. 03	*RADIATOR HOSE DISTR./DISTR. 03*	1
27	600.35.028.000	VERTEILERSTK LI.18/18/25MM 03	*DISTRIBUTOR L/S 18/18/25MM 03*	1
28	600.35.024.000	KÜHLERSCHLAUCH KÜHLER LI. 03	*RADIATOR HOSE RADIATOR L/S 03*	1
29	000.50.271.708	STUFENLOSE EINOHRKLEMME 27,1MM	*VARIABLE ONE-EAR CLAMP 27,1MM*	8
30	000.49.320.121	FEDERBANDSCHELLE STD DN32	*CLAMP STD DN32*	2
31	000.50.346.706	STUFENLOSE EINOHRKLEMME 34,6MM	*VARIABLE ONE-EAR CLAMP 34,6MM*	1
32	000.50.331.706	STUFENLOSE EINOHRKLEMME 33,1MM	*VARIABLE ONE-EAR CLAMP 33,1MM*	3
40	410.01.052.000	KABELTÜLLE D=12MM	*RUBBER SLEEVE D=12MM*	4
41	600.35.001.000	SCHRAUBE KÜHLERBEFEST. M6 03	*SCREW RADIATOR BRACKET M6 03*	4
45	600.35.045.000	THERMOSCHALTER LC8 102GRAD '03	*THERMOSWITCH LC8 102DG '03*	1
46	0770 017015	O-RING 17X1,5 NB75	*O-RING 17X1,5 NB75*	1
49	610.35.044.050	LÜFTERKAPPE 05	*FAN CAP 05*	1
51	600.35.044.000	LÜFTERHAUBE LINKS 03	*FAN COWL L/S 03*	1
52	583.12.085.100	DICHTUNGSPROFIL PER METER	*EDGE PROTECTOR PER METER*	0,255
53	584.35.044.050	LÜFTERKLAPPE GUMMI LC4 2000	*FAN FLAP RUBBER LC4 2000*	2
54	600.35.041.000	LÜFTER LINKS 03	*FAN L/S 03*	1
55	0017 060303	EJOT PT SCHRAUBE K60X30-Z SW6	*SPECIAL SCREW T60 6X30 WS=6*	2
56	0017 060203	EJOT PT SCHRAUBE K60X20 SW=6	*EJOT PT SCREW K60X20 WS=6*	1
57	0014 060203	SK.BUNDSCHRAUBE M 6X20 SW=8	*HH COLLAR SCREW M 6X20 WS=8*	1
58	546.03.048.100	MEHRBEREICHSBLECHMUTTER M6	*RANGE CHANGE METAL NUT M6*	3

05-610.35.1

* NEUTEIL / *NEW PART* X NACH BEDARF / *AS REQUIRED*

SPEZIALWERKZEUGE MOTOR » *SPECIAL TOOLS ENGINE*

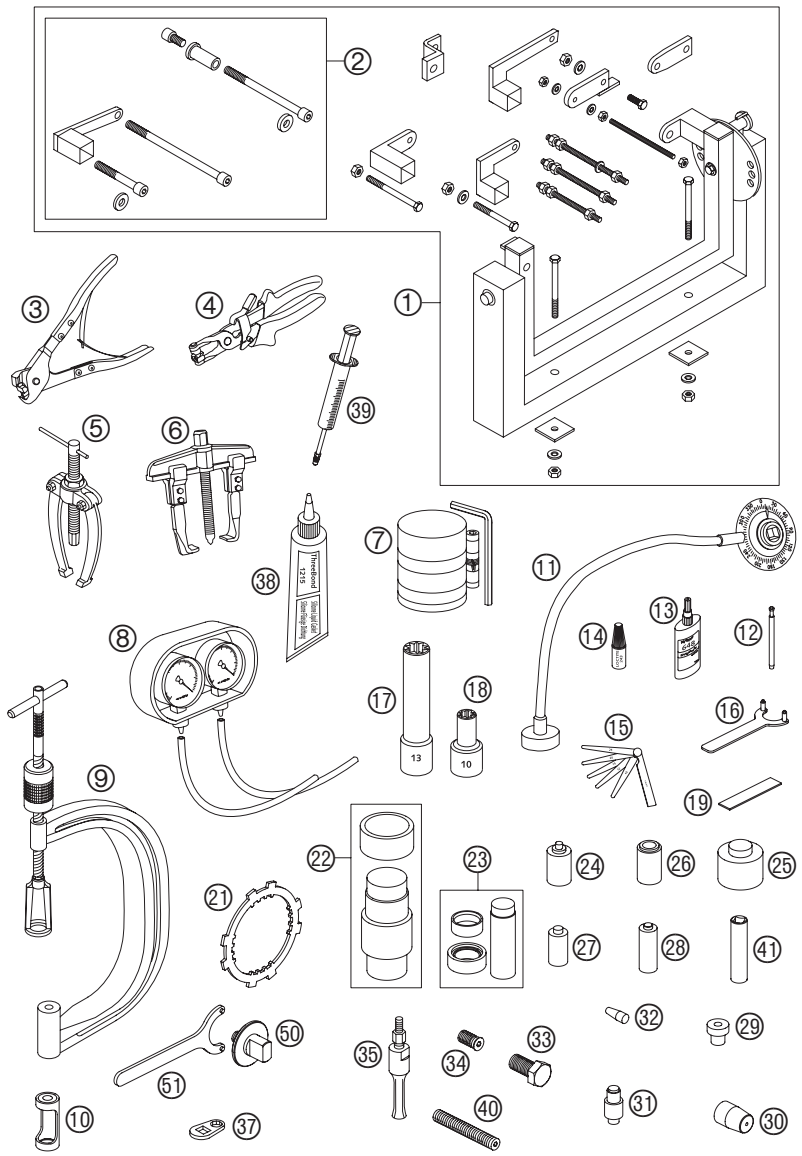

05-610.29.0

FIG	TEILNR/PARTNR	BEZEICHNUNG	*DESCRIPTION*	QTY
1	560.12.001.044	UNIVERSALMONTAGEBOCK KPL.	*UNIVERSAL MOUNTING RACK CPL.*	1
2	600.29.002.000	MOTORHALTER FÜR LC8 03	*ENGINE BRACKET FOR LC8 03*	1
3	600.29.057.000	ZANGE FÜR OETIKER-SCHELLE 03	*PLIERS F. VAR.ONE-EAR CLAMP 03*	1
4	600.29.057.100	ZANGE F. FEDERBANDSCHELLE 03	*PLIERS F. CLAMP 03*	1
5	151.12.017.000	LAGERAUSZIEHER	*BUSHING EXTRACTOR*	1
6	600.29.033.000	ABZIEHER PRIMÄRRAD	*EXTRACTOR PRIM. GEAR*	1
7	600.29.015.000	KOLBENRINGSPANNBAND KPL. 03	*PISTON RING COMPRESSOR CPL. 03*	1
8	600.29.011.000	SYNCHRONTESTER KPL. 2-ZYLINDER	*SYNCHRONIZER CPL. 2-CYLINDER*	1
9	590.29.019.000	VENTILFEDERHEBER	*VALVE SPRING LEVER*	1
10	600.29.041.000	EINSATZ FÜR VENTILFEDERHEBER	*INSERT FOR VALVE SPRING LEVER*	1
11	600.29.010.000	GRADSCHEIBE 360G - 1/2 ZOLL	*DEGREE DISK 360DEG - 1/2 INCH*	1
12	590.29.026.006	GRENZLEHRDORN F.VENTILFÜHRUNG	*LIMIT PLUG GAUGE F.VALVE GUIDE*	1
13	584.29.059.000	LOCTITE 648 GRÜN 24ML	*LOCTITE 648 GREEN 24ML*	X
14	6 899 785	LOCTITE 243 BLAU 6CCM	*LOCTITE 243 BLUE 6CCM*	X
15	590.29.041.000	FÜHLERLEHRENSET 10,12,15,20,25	*FEEL. GAUGE SET 10,12,15,20,25*	1
16	600.29.082.000	HALTEWERKZEUG F. WAPU-RAD	*HOLDER FOR WATER PUMP WHEEL*	1
17	600.29.083.000	SPEZIALNUSS F. ZYLINDERMUTTER	*SPECIAL SOCKET F. CYLINDER NUT*	1
18	600.29.075.000	STECKNUSS F. PLEUELSCHRAUBE	*SPECIAL SOCKET F.CYL.-HEAD NUT*	1
19	600.29.012.000	PLASTIGAUGE - MESSTREIFEN	*PLASTIGAUGE - MEASURING STRIP*	1
21	600.29.003.000	HALTER FÜR KUPPLUNG	*BRACKET FOR CLUTCH*	1
22	600.29.044.050	PRESSWERKZEUG FÜR HAUPTLAGER	*PRESS TOOL FOR MAIN BEARING*	1
23	600.29.046.028	EINPRESSWERKZEUG F. STÜTZLAGER	*PRESS TOOL F. SUPPORT BEARING*	1
24	600.29.043.010	DICHTR. EINPR.-DORN DRUCKSTA.	*SEAL.RING PRESS PUNCH PUSH ROD*	1
25	600.29.043.020	DICHTR. EINPR.-DORN ABTRIEBSW.	*SEAL.RING PRESS PUNCH COUNT.SH*	1
26	600.29.043.040	DICHTR. EINPR.-DORN WASSERP.	*SEAL.RING PRESS PUNCH WAT.PUMP*	1
27	600.29.043.050	DICHTR. EINPR.-DORN AUSGL.-W.	*SEAL.RING PRESS PUNCH BA.SHAFT*	1
28	600.29.043.060	EINPRESSDORN WAPU-LAGER	*PRESS PUNCH WAPU-BEARING*	1
29	600.29.031.000	DRUCKSTÜCK FÜR KURBELWELLE	*PRESSURE PUNCH F. CRANKSHAFT*	1
30	600.29.005.000	MONTAGEHÜLSE F. WDR ABTRIEBW.	*MOUNT.SLEEVE F. SH. SEAL RING*	1
31	600.29.043.030	PRESSDORN F. DICHTRING/LAGER	*PRESS PUNCH SEAL.RING/BEARING*	1
32	585.29.005.000	MONTAGEHÜLSE F. WD-RING WAPU.	*MOUNT.SLEEVE F. SH.S.RING WAPU*	1
33	600.29.009.000	ROTORABZIEHER	*FLYWHEEL EXTRACTOR*	1
34	600.29.009.110	DRUCKBOLZEN F. ROTORABZIEHER M16X1,5	*PUSH SCREW F. FLYWH. EXTRACTOR M16X1,5*	1
35	600.29.018.000	EINSATZ 28 MM	*INTERN.BEAR.PULLER 28 MM*	1

05-610.29.0

* NEUTEIL / *NEW PART* X NACH BEDARF / *AS REQUIRED*

SPEZIALWERKZEUGE MOTOR » *SPECIAL TOOLS ENGINE*

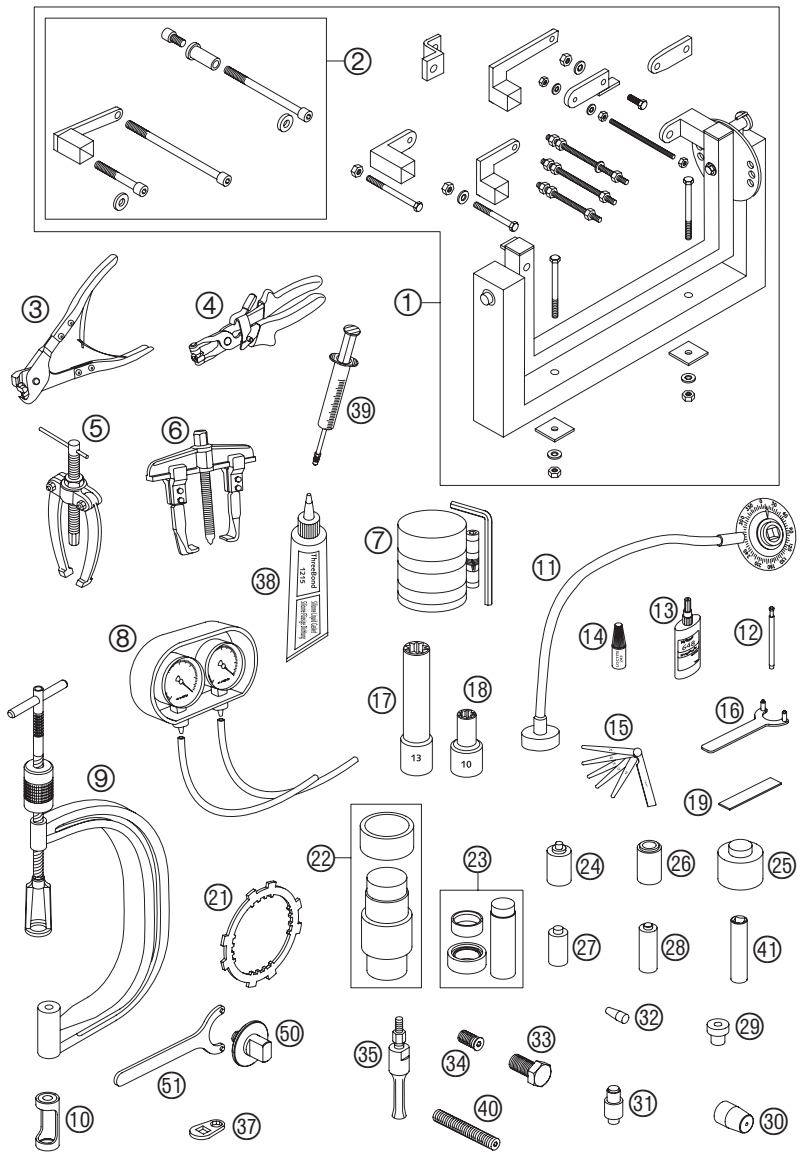

05-610.29.0

FIG	TEILNR/PARTNR	BEZEICHNUNG	*DESCRIPTION*	QTY
37	600.29.081.000	SCHLÜSSEL FÜR KOPFSCHRAUBEN	*WRENCH FOR CYLINDER-HEAD SCREW*	1
38	309098	SILIKONDICHTMASSE THREE-BOND	*SILICON GASKET THREE-BOND*	1
39	503.29.050.000	ENTLÜFT.SPRITZE HYDR. KUPPLUNG	*VENT INJEKTION HYDR. CLUTCH*	1
40	0113 080802	MOTORBLOCKADESCHRAUBE	*ENGINE BLOCKING SCREW*	1
41	600.29.073.000	ZÜNDKERZENSCHL. 16MM 1/2 ZOLL	*SPARK PLUG WRENCH 16MM 1/2INCH*	1
50	600.29.050.000	UNTERTEIL VORSPANNWERKZEUG	*BOTTOM PART PRETENSIONING TOOL*	1
51	600.29.051.000	HAKENSCHLÜSSEL VORSPANNWE.KPL.	*HOOK WRENCH PRETENS.TOOL CPL.*	1

05-610.29.0

* NEUTEIL / *NEW PART* X NACH BEDARF / *AS REQUIRED*

KTM Group Partner

Art.Nr.: 3.208.193 12/2004 Foto: Mitterbauer

KTM-Sportmotorcycle AG
A–5230 Mattighofen
www.ktm.at